Schletter rögzítéstechnika napelemekhez

Komponens katalógus 2013/14

SCHLETTER

Tartalomjegyzék

Komponens áttekintés

PDF formátumért szkennelje be okostelefonjával ezt a QR-kódot.

Vállalkozásunkat a következő tanúsítványok minősítik :

TÜV Rheinland Oklevél:
ISO 9001:2008
ISO 14001:2004
ISO 50001:2011

Gyártói minősítés az alábbi szabványnak megfelelően:
DIN 18800-7:2008-11 E Osztály

EG-minősítés az alábbi szabványnak megfelelően:
DIN EN 1090-2/3 EXC3

Átfogó minőségkövetelmények
a hegesztő üzemre:
DIN EN ISO 3834-2:2006

Gyártói minősítés az alábbi szabványnak megfelelően:
DIN 2303 Q2 BK1

DIN EN 15085-2
CL1 minősítési osztály

Gyártói minősítés az alábbi szabványnak megfelelően:
DIN V 4113-3 C Osztály

TC KLEBEN minősített ragasztószaküzem
DIN 6701-2, A1 osztály

Számos rendszer külön építési engedéllyel is rendelkezik.

Minden minősítést és oklevelet az interneten keresztül is elérhet:
www.schletter.de/DE/unternehmen/qm-zertifizierungen.html

A Schletter-App-hoz szkennelje be az okos telefonjával a QR-kódot.

Schletter-App

- QR-kód olvasó
- Kényelmes automatikus felismerés a Schletter oldalain keresztül
- Schletter általi szállítási megrendelés követés
- QR-kódú kapcsolati adatok felvétele okos telefonba

Rögzítőelemek	**05 // oldaltól**
Szarufahorgok	06 // oldal
Hullámlemez-rögzítés	16 // oldal
Lemeztető-rögzítés	18 // oldal
StandOff	23 // oldal
FixE / FixT	24 // oldal
Modulrögzítők	**29 // oldaltól**
Keretes modulokhoz	30 // oldal
Keret nélküli modulokhoz	32 // oldal
Standard modulprofilok és kiegészítők	**37 // oldaltól**
05 Profilcsalád	38 // oldal
MaxK Kábelcsatorna	43 // oldal
Rendszerspecifikus alkatrészek	**45 // oldaltól**
Inlay rendszer	46 // oldal
Plandach 5	49 // oldal
FixZ-7 / FixZ-15	50 // oldal
Lapos-tetős rendszerek	**53 // oldaltól**
Kiemelések és tartozékok	56 // oldal
Speciális modulprofilok	**63 // oldaltól**
DN Profilcsalád	64 // oldal
Földre telepített rendszerek	**69 // oldaltól**
Csavarok és tartozékok	**73 // oldaltól**

RÖGZÍTŐELEMEK

Termékek:

- Szarufahorgok
- Hullámlemez-rögzítés
- Lemeztető-rögzítés
- StandOff
- FixE / FixT

Szarufahorgok

Rögzítőelemek

Okostelejonjával szkennelje be a QR kódot a terméktípusonkénti információkért.

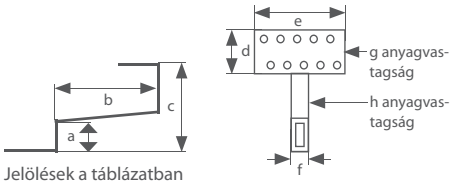

Jelölések a táblázatban

Szerelési minta

Szarufahorog áttekintő

- minden szarufahorog nemesacélból készül
- az állítható horgok teljesen előszereltek

Facsavarokat, hatlapú csavaranyákat (M10x25 mm) és önzáró csavaranyákat kérjük külön rendeljen!

Kérésre akár fekete színben is kapható!

Szarufahorog minimális hó- és normál szélterheléshez

- VA-Minőség
- Hegesztett
- Szimmetrikus talpelrendezés

100002-000 Eco G szarufahorog

	a	b	c	d	e	f	g	h
mm	45	110	132	60	150	30	5	5

100003-000 Eco V szarufahorog (állítható)

	a	b	c	d	e	f	g	h
mm	45	105	117-147	60	150	30	5	5

Szarufahorog magasabb hó- és szélterheléshez

- VA-Minőség
- Hegesztett
- Szimmetrikus talpelrendezés
- Különböző méretekben a jobb, hátoldali szellőzésért

KlickTop gyorsrögzítő

100004-000 Eco S 135 szarufahorog (Normál magasság 135 mm)

	a	b	c	d	e	f	g	h
mm	45	110	135	60	150	35	5	6

100004-001 Eco S 135 szarufahorog KlickTop gyorsrögzítő

100007-000 Eco S 165 szarufahorog (Spec.magasság 165 mm)

	a	b	c	d	e	f	g	h
mm	45	110	165	60	150	35	5	6

KlickTop gyorsrögzítő

100008-000 Eco S 195 szarufahorog (Spec.magasság 195 mm)

	a	b	c	d	e	f	g	h
mm	45	110	195	60	150	35	5	6

100009-000 Eco SV szarufahorog (extra stabil, állítható)

	a	b	c	d	e	f	g	h
mm	45	110	120-150	60	150	35	5	6

100009-001 Eco SV szarufahorog KlickTop gyorsrögzítő

Eco S 135 szarufahorog különleges kivitele

100004-002 Eco S 135 jobb szarufahorog
Jobb oldali talpelrendezés

100006-000 Eco S 135 35 mm-es szarufahorog
a = 35 mm alacsony lécekhez

100005-000 Eco S 135, 130-as talp szarufahorog
b = 130 mm nagy cserépformákhoz

Szarufahorog különösen nagy hóterheléshez

- VA-Minőség
- Hegesztett
- Szimmetrikus talpelrendezés

KlickTop gyorsrögzítő

100010-000 VaMax Szarufahorog

	a	b	c	d	e	f	g	h
mm	45	120	145	80	180	35	6	8

100010-001 VaMax szarufahorog KlickTop gyorsrögzítővel

KlickTop gyorsrögzítő

100011-000 VaMax Szarufahorog (állítható)

	a	b	c	d	e	f	g	h
mm	45	120	125-165	80	180	35	6	8

100011-001 VaMax szarufahorog KlickTop gyorsrögzítővel (állítható)

Szarufahorgok

Rögzítőelemek

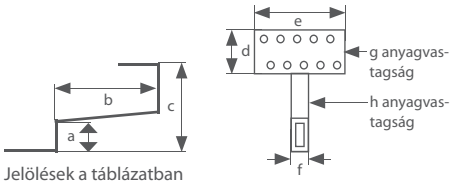

Jelölések a táblázatban

Univerzális szarufahorog

- VA-Minőség
- Variálható talpelrendezés
- Első és hátsó állíthatóság
- A középső talp három pozícióba beállítható

KlickTop
gyorsrögzítő

100001-000 Univerzális szarufahorog (Frankfurti hullámos v. hornyolt cserép)

	a	b	c	d	e	f	g	h
mm	37-47	115	78-125	75	150	30	5	6

100001-001 Univerzális szarufahorog KlickTop gyorsrögzítő

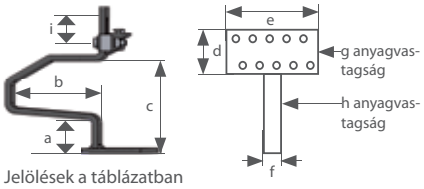

Jelölések a táblázatban

Rapid szarufahorog

- VA-Minőség
- Hegesztett
- Szimmetrikus talpelrendezés
- Előszerelt

101001-000 Rapid^{2+} 45 szarufahorog

	a	b	c	d	e	f	g	h	i
mm	45	110	118	60	150	35	5	6	30

Hasonló az Eco S 100004-000, 100004-001, 100009-000 típusokhoz

101001-001 Rapid^{2+} 45V szarufahorog

	a	b	c	d	e	f	g	h	i
mm	45	110	125	60	150	35	5	6	30

A 101001-000-hoz hasonlóan, a függőleges sín összeszerelésre is
Hasonló az Eco S 100004-000, 100004-001, 100009-000 - hoz

101002-000 Rapid^{2+} 35 szarufahorog

	a	b	c	d	e	f	g	h	i
mm	35	110	108	60	150	35	5	6	30

A 101001-000-hoz hasonlóan, a 35mm/1,38inch oszlopmagasságú magasabb lécekre is
Hasonló az Eco S 100006-000 - hoz

101003-000 Rapid^{2+} 55 szarufahorog

	a	b	c	d	e	f	g	h	i
mm	55	110	116	60	150	35	5	6	30

A 101001-000-hoz hasonlóan, a 55mm/2,17inch oszlopmagasság magasabb lécekhez vagy nagy cserépméretthez

101004-000 Rapid^{2+} univerzális szarufahorog

	a	b	c	d	e	f	g	h	i
mm	40-54	110	116	60	150	35	5	6	30

Általános állíthatóság, függőleges sínösszeszereléshez
Hasonló az ISO 100001-000 - hoz

101005-000 Rapid^{2+} Max szarufahorog

	a	b	c	d	e	f	g	h	i
mm	45	120	125	80	180	35	6	8	30

A 10100-000-hoz hasonlóan, a 35X8mm/0,31inch magas hóterheléshez
Hasonló a VaMax 100010-000, 100010-001, 100011-000, 100011-001 - hoz

101005-001 Rapid^{2+} Max 150 szarufahorog

	a	b	c	d	e	f	g	h	i
mm	43	150	125	80	180	35	6	8	30

A 101005-000-hoz hasonlóan, a meghosszabbított talp (b méret) nagy cserépformával
Hasonló a VaMax 100010-000, 100010-001, 100011-000, 100011-001 - hoz

101005-003 Rapid^{2+} Max 35 szarufahorog

	a	b	c	d	e	f	g	h	i
mm	35	120	115	80	180	35	6	8	30

A 01005-000-hoz hasonlóan, az alacsonyabb lécekhez (a méret) is

101006-000 Rapid^{2+} MaxV szarufahorog

	a	b	c	d	e	f	g	h	i
mm	45	120	125	80	180	35	6	8	30

A 101005-000-hoz hasonlóan, a függőleges sín összeszereléshez is
Hasonló a VaMax 100010-000, 100010-001, 100011-000, 100011-001 - hoz

Rapid 2L szarufahorog

Szarufahorog szigetelt tetőalkatrészekből álló rendszertetőkhöz

101008-000 Rapid 2L szarufahorog

	a	b	c	d	e	f	g	h	i
mm	20	127	74	88	35	35	6	6	30

101008-001 Rapid 2L szarufahorog alátét (alátét és csavarral együtt)

Szarufahorgok

Rögzítőelemek

Alu-Tile Alu-Cseréppótlóanyag

Egészítse ki a teljes tetőcserepet. Különösen magas hó terheltség esetében. Tartalmazza a tetőhorgokat gyors felépítményhez.

Összeegyeztető listák (Tetőcserép-gyártók által válogatva)

Gyártó	Cseréptípusok	Alu-cserép	
Bramac	Hullámos hornyolt tetőcserepek	103003-000	Alu-cserép BEZ Typ000 készlet
	Tegalit [1]	103003-014	Alu-cserép BEZ Typ014 készlet
	Bramac 7° (BIG) cserép	103003-017	Alu-cserép BEZ Typ017 készlet
Creaton	Rustico hornyoltcserép	103003-001	Alu-cserép BEZ Typ001 készlet
	MZ3	103003-005	Alu-cserép BEZ Typ005 készlet
	Gratus	103003-007	Alu-cserép BEZ Typ007 készlet
	Magnum [1]	103003-016	Alu-cserép BEZ Typ016 készlet
Ergoldsbacher	Hornyolt cserép	103003-002	Alu-cserép BEZ Typ002 készlet
	Nagy hornyolt cserép	103003-003	Alu-cserép BEZ Typ003 készlet
	Erlus E58 / S	103003-004	Alu-cserép BEZ Typ004 készlet
	Erlus Großfalzziegel XXL, Erlus Reformpfanne XXL	103003-006	Alu-cserép BEZ Typ006 készlet
	Erlus Karat [1]	103003-008	Alu-cserép BEZ Typ008 készlet
	Erlus E58 plus [1]	103003-013	Alu-cserép BEZ Typ013 készlet
	Erlus Linea	103003-015	Alu-cserép BEZ Typ015 készlet
Istighofener Swiss	Doppelfalz 425 x 250 mm	103003-012	Alu-cserép BEZ Typ012 készlet
Jungmeier	Hornyolt cserép	103003-002	Alu-cserép BEZ Typ002 készlet
Nelskamp	S-Pfanne	103003-000	Alu-cserép BEZ Typ000 készlet
	Finkenberger Pfanne	103003-010	Alu-cserép BEZ Typ010 készlet
ZZWancor Swiss	Flachschiebeziegel Fama és Jura 13, Züricher Ziegelei Istigh. 290	103003-009	Alu-cserép BEZ Typ009 készlet
	Pfannenziegel Pada 13	103003-011	Alu-cserép BEZ Typ011 készlet

[1] Kiegészítő eljárások: A cserepeknek könnyen megmunkálhatóaknak kell lenniük! Vegye figyelembe további termékleírásainkat. Áraink módosíthatóak!

SlatePlan Nemesacél-zsindely pótlóanyag

A SlatePlan tőcsavar-rendszerű összekötéssel rendelkező zsindelyhéjazatú tetőre, pl. bitumen, szálcement, vagy pala felrakható. Tartozékok: lásd hullám-lemezes-tető rögzítések

109017-000 SlatePlan 270x200x0,5 mm tömítéssel

109017-001 SlatePlan 370x200x0,5 mm tömítéssel

109017-002 SlatePlan 580x200x0,5 mm tömítéssel

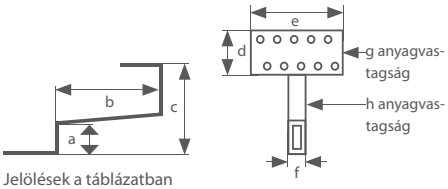

Jelölések a táblázatban

Hódfarkú szarufahorog

- VA-Minőség

Kérjük ügyeljen arra, hogy a horogformák illeszkedjenek az építésoldali tetőfedélhez.

103001-001 Hódfarkú szarufahorog (egyszerű)

	a	b	c	d	e	f	g	h
mm	45	255	125	60	30	30	5	5

103001-002 Univerzális hódfarkú szarufahorog (állítható)

	a	b	c	d	e	f	g	h
mm	40	240	107-137	75	150	30	5	6

103011-000 Hódfarkú-rögzítőkészlet verz. (egyszerű)

	a	b	c	d	e	f	g	h
mm	32	255	125	60	30	30	5	5

Hódfarkú-pótléklemez beónozva az egybeépített VA-horoggal.

103012-000 Hódfarkú-rögzítőkészlet Cu (egyszerű)

Hódfarkú-pótléklemez rézből egybeépített VA-horoggal.

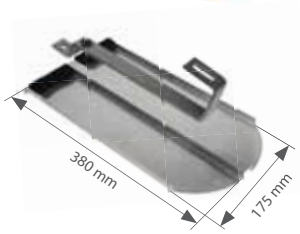

103013-000 Hódfarkú-rögzítőkészlet nemesacél (univerzális)

	a	b	c	d	e	f	g	h
mm	32	260	130	45	30	30	5	5

Hódfarkú-pótléklemez nemesacélból egybeépített VA-horoggal.

103011-001 Hódfarkú-rögzítőkészlet univ. verz. (univerzális)

	a	b	c	d	e	f	g	h
mm	35	245	110	71	140	30	5	5

Hódfarkú-pótléklemez beónozva az egybeépített VA-horoggal és kiegészítő rögzítőlemez (oldalt állítható). Optimális rögzítési módszer!

103012-001 Hódfarkú rögzítőkészlet Univ. Cu (Univerzális)

Hódfarkú-pótléklemez rézből egybeépített VA-horoggal és kiegészítő rögzítőlemez (oldalt állítható).

Szarufahorgok

Rögzítőelemek

Prefa pala egyéb szarufahorog

- VA-Minőség
- Lemez nélkül

A palatetőknél az optimális szerelési forma elsődlegesen a tetőlejtésétől függ!

102001-000 Schiefer Prefa szarufahorog (egyszerű)

	Hossz	Magasság	Szélesség	Vastagság
mm	235	75	30	5

102001-001 Schiefer Prefa V szarufahorog (változó)

	Hossz	Magasság	Szélesség	Vastagság
mm	235	60-90	30	5

Hőszigetelt tető szarufahorog

- Különleges intézkedés a hőszigetelt tetőkre való felhasználásra
- Rögzítőlyuk: 7mm / 0,28inch

109013-000 Hőszigetelt tető tetőhorog

	Hossz	Magasság	Szélesség	Vastagság
mm	235	75	35	6

Egyedi szarufahorog bitumenhez

- Különleges lapos horgok
- Bitumen-zsindely közötti megerősítésekhez

109001-000 Bitumen szarufahorog

	Hossz	Magasság	Szélesség	Vastagság
mm	255	75	40	4

Egyedi szarufahorgok tegalithoz

- Rögzítőlemez nélkül
- Sík tegalit cserepekhez

109003-000 Tegalit szarufahorog

	a	b	c	d	e	f	g	h
mm	52	180	132	60	30	30	5	5

PP Szarufahorog

- Fémlemez héjazat szelemenfa szerkezetre

Ezeket a horgokat a szelemenfelosztás miatt rendszerint egy keresztsínrendszerrel kombinálják.

109004-000 PP fémlemezhéjazat szarufahorog-rendszer

	a	b	c	d	e	f	g	h
mm	50	110	135	200	50	35	5	6

Szarufahorog kolostor fedésű tetőkre

- Speciális cserépformák - kolostor fedés
- Főleg dél-európai országokban.

109005-000 Szarufahorog kolostor fedésű tetőre- szelemen (állítható)

	a	b	c	d	e	f	g	h
mm	100-130	110	185-215	200	50	35	5	6

109005-001 Szarufahorog kolostor fedésű tetőre - szarufa (állítható)

	a	b	c	d	e	f	g	h
mm	100-130	110	185-215	60	150	35	5	6

Kivitelezés szarufából vagy betonból

Szarufahorgok

Rögzítőelemek

Szarufahorog tartozékok

109006-002 2 mm-es DN 8 alátét

109006-005 5 mm-es DN 8 alátét

Távolságtartó egységek szarufahorog szereléshez (párban használandó)

109007-002 2 mm-es DN 10 alumínium alátét

109007-005 5 mm-es DN 10 alumínium alátét

109007-012 2 mm-es DN 10 PA műanyag alátét

109007-015 5 mm-es DN 10 PA műanyag alátét

Kiegyenlítő lemez M10-es kötéssel (esetenként ügyeljen a csavarhosszra!)

973000-017 2 mm-es EcoG / EcoS / Rapid Standard alátétlemez

973000-018 5 mm-es EcoG / EcoS / Rapid Standard alátétlemez

973000-019 2 mm-es VaMax / Rapid Max alátétlemez

973000-020 5 mm-es VaMax / Rapid Max alátétlemez

Távolságtartók szarufahorog szereléshez

973000-221 TP600 10 méteres szürke tömítőszalag

Használati lehetőségek

109008-000 KlickTop gyorsrögzítő szarufahoroghoz

Különösen egyedi szarufahorog, amikhez nem áll rendelkezésre KlickTop gyorsrögzítő változat.
Nem alkalmas bitumen szarufahoroghoz!

Használati lehetőségek

109009-002 Méretre vágott távtartó műanyag

- Szarufára
- A szarufánál távolságtartóként használható extra hosszú rögzítőcsavarral csatlakoztatva
- Műanyag kivitelezése megakadályozza a hőhíd kialakulást
- Rendeléskor a kívánt hosszúság megadható
- Csavarok külön rendelendőek!
- Ügyeljen a horgonkénti csökkenő terhelésre!

109010-000 Iso07 Saroktoldalék

- Szarufahorog rögzítésre, Iso07 rendszer

Használati lehetőségek

109014-000 ECO90-Sarok összekötő alátét

- Szarufahoroghoz

Lehetővé teszi a szarufahorog ragasztott szarufára való szerelését biztonsági rögzítőkötéssel. Tartalmazza a csavar és csavaranyákat a ECO90-sarok összekötő szarufahorogra való rögzítéséhez.

Illik minden Schletter-szarufahoroghoz kivéve:
100001-000 Univerzális szarufahoroghoz
100001-001 Univerzális szarufahorog KlickTop gyorsrögzítő
101004-000 Rapid2+ Univerzális szarufahorog

Alkalmazási terület

Napelemes és napkollektoros rendszerek rögzítése a tetőszerkezetre.

Műszaki adatok

Anyag	Szarufahorog és csavar: 1.4301 rozsdamentes acél Távolságtartók, kiegyenlítőlemezek, KlickTop gyorsrögzítő és gyors-profil rögzítő: Alumínium; lemezalkatrészek: 1.4301 rozsdamentes acél
Statika	Statikai számítások megfelelnek az aktuális országspecifikus normáknak (DIN1055 és EC1 szabványok Németországban). Statisztikai melléklet a szükséges rögzítőpontok számának meghatározásához, statikai számításokra alapozva. Minden esetben vegye figyelembe a statisztikai utasításokat! Az általános statisztikai útmutatók nem tartalmazzák a mindenkori kimutatást a tetőszerkezetek tartóerejéről!

A rendszerek árát kényelmesen és gyorsan kiszámolhatja Schletter Autokalkulátorral
További információk: www.schletter.eu

Hullámlemez-rögzítés

Rögzítőelemek

Okostelefonjával szkennelje be a QR kódot a terméktípusonkénti információkért

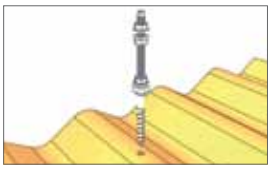

Szerelési minta

Hullámlemez-rögzítés áttekintő

Hullámpalához és trapézlemez fedélhez úgynevezett hullámlemez-rögzítő készletet használnak, amelyek EPDM-tömítőalátéttel és rögzítőlemezzel ellátott speciális tőcsavarokból állnak.

943810-160	Tőcsavar, csavaranya nélkül M10x160 mm
943810-200	Tőcsavar, csavaranya nélkül M10x200 mm
943812-200	Tőcsavar, csavaranya nélkül M12x200 mm
943812-250	Tőcsavar, csavaranya nélkül M12x250 mm
943812-300	Tőcsavar, csavaranya nélkül M12x300 mm
943812-350	Tőcsavar, csavaranya nélkül M12x350 mm
943812-400	Tőcsavar, csavaranya nélkül M12x400 mm

110010-200	Tőcsavar rögzítőkészlet 10x200 szerelt M10x200 mm
110012-200	Tőcsavar rögzítőkészlet 12x200 szerelt M12x200 mm
110012-300	Tőcsavar rögzítőkészlet 12x300 szerelt M12x300 mm
110012-350	Tőcsavar rögzítőkészlet 12x350 szerelt M12x350 mm
110012-400	Tőcsavar rögzítőkészlet 12x400 szerelt M12x400 mm

A tőcsavar rögzítőkészlet teljesen gyári, vulkanizált EPDM-tömítőalátéttel (UV-álló) és 3 V4A önzáró csavaranyával felszerelt

111110-200	Tőcsavar rögzítőkészlet 10x200 KlickTop gyorsrögzítővel M10x200 mm
111112-200	Tőcsavar rögzítőkészlet 12x200 KlickTop gyorsrögzítővel M12x200 mm
111112-300	Tőcsavar rögzítőkészlet 12x300 KlickTop gyorsrögzítővel M12x300 mm

A tőcsavar rögzítőkészlet KlickTop gyorsrögzítővel tartalmaz: KlickTop gyorsrögzítőt, tőcsavart vulkanizált EPDM-tömítőalátéttel (UV-álló) és 3 V4A karimás csavaranyát

111010-200	Tőcsavar rögzítőkészlet rögzítőlemezzel 10x200 M10x200 mm
111012-200	Tőcsavar rögzítőkészlet rögzítőlemezzel 12x200 M12x200 mm
111012-300	Tőcsavar rögzítőkészlet rögzítőlemezzel 12x300 M12x300 mm

A tőcsavar rögzítőkészlet rögzítőlemezzel tartalmaz: rögzítőlemezt, tőcsavart vulkanizált EPDM-tömítőalátéttel (UV-álló) és 3 V4A karimás csavaranyát

111210-200	Dubla-tőcsavar rögzítőkészlet rögzítőlemezzel 10x200 M10x200 mm
111212-200	Dubla-tőcsavar rögzítőkészlet rögzítőlemezzel12x200 M12x200 mm
111212-300	Dubla-tőcsavar rögzítőkészlet rögzítőlemezzel 12x300 M12x300 mm

A dupla-tőcsavar rögzítőkészlet rögzítőlemezzel tartalmaz: rögzítőlemezt, 2 tőcsavart vulkanizált EPDM-tömítőalátéttel (UV-álló) és 6 önzáró csavaranyát, szálcement lapokhoz vagy 133/177 mm-es berlini hullámpalához

119002-000	M10/M12 rögzítőlemez tőcsavarhoz M10/M12 tőcsavarhoz, erősítés nélkül, alumínium 120x60x6 mm
119003-000	Rögzítőlemez dupla tőcsavarhoz M10/M12 M10/M12 tőcsavarhoz, erősítés nélkül, alumínium Különösen stabil kimenet
119014-001	50 mm hosszú kalap-profil d11 d11 d11 M10 tőcsavarhoz (közép lyukasztású), erősítés nélkül, alumínium Közép lyukasztás: 11 mm, Külső lyukasztás: 11 mm
119014-000	50 mm hosszú kalap-profil d11 d13 d11 M12 tőcsavarhoz (közép lyukasztású), erősítés nélkül, alumínium Közép lyukasztás: 13 mm, Külső lyukasztás: 11 mm
119001-000	KlickTop gyorsrögzítő felépítményrész tőcsavarhoz M10/M12 tőcsavarhoz, erősítés nélkül, alumínium
973000-002	EPDM tömítőalátét M10/M12 tőcsavarhoz EPDM, UV-álló

Alkalmazási terület

Napelemes és napkollektorros rendszerek rögzítése hullámpala és trapézlemez tetőszerkezetre.

Műszaki adatok

Anyag	Csavar: 1.4301 rozsdamentes acél Rögzítőlemez / KlickTop gyorsrögzítő felépítmény: alumínium Tömítőgumi: vulkanizált EPDM-tömítés (UV-álló)
Statika	Statikai számítások megfelelnek az aktuális országspecifikus normáknak (DIN1055 és EC1 szabványok Németországban). Statisztikai melléklet a szükséges rögzítőpontok számának meghatározásához, statikai számításokra alapozva. Minden esetben vegye figyelembe a statisztikai utasításokat! Az általános statisztikai útmutatók nem tartalmazzák a mindenkori kimutatást a tetőszerkezetek tartóerejéről!

A rendszerek árát kényelmesen és gyorsan kiszámolhatja Schletter Autokalkulátorral
További információk: www.schletter.eu

Lemeztető-rögzítés

Rögzítőelemek

Okostelefonjával szkennelje be a QR kódot a terméktípusonkénti információkért

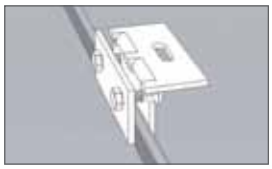

Szerelési minta

Lemeztető-rögzítés áttekintő

Majdnem minden használatra alkalmas!

Kérjük ügyeljen arra, hogy az csavarnyomatékot úgy állítsák be, hogy a lemezkorc ne deformálódjon el és a bádoglemez hőtágulását ne akadályozzák.

KlickTop gyorsrögzítőhöz

112001-000	Korcrögzítő 503 állókorcolt fémlemez fedés VA Állókorcolt fémlemez fedésekhez Kérjük, hogy a titáncink lemeznél ellenőrizze, hogy a korcok terhelhetőek-e!
112001-001	Korcrögzítő állókorcolt fémlemez fedés KlickTop gyorsrögzítő

KlickTop gyorsrögzítőhöz

112002-000	510 KalZip korcrögzítő KalZip, Bemo, Monteco Eurorib E500 és hasonlókhoz
112002-002	510 KalZip korcrögzítő KlickTop gyorsrögzítőhöz

KlickTop gyorsrögzítőhöz

112003-000	520 Zambelli RibRoof465 Alu korcrögzítő Zambelli RibRoof, Baubreite 465 és hasonlókhoz
112003-002	Falcrögzítő állókorcolt fémlemez fedés tartókapocs

KlickTop gyorsrögzítőhöz

112004-000	522-A Zambelli RibRoof500 Alu korcrögzítő Zambelli RibRoof, Baubreite 500 és hasonlókhoz
112004-001	Zambelli RibRoof500 korcrögzítő KlickTop gyorsrögzítőhöz

KlickTop gyorsrögzítőhöz

112006-000	524 Fischer KlipTec 52-400 Alu korcrögzítő Fischer KlipTec 52/400 és hasonlókhoz
112006-001	524 Fischer KlipTec 52-400 Alu korcrögzítő KlickTop gyorsrögzítőhöz

112007-000	525 Domico VA korcrögzítő Domico és hasonlókhoz

112010-000	RC RiverClack korcrögzítő KlickTop gyorsrögzítővel Domico és hasonlókhoz

112014-000 Univerzális rögzítő

Maximum 47 mm széles
és max. 25 mm magas korchoz

129004-000 KlickTop keresztkötő - M8 készlet

Csavar, tartóbetét és négyszögletű csavaranya M8 tartó nuthoz
KlickTop gyorsrögzítő a profilszerelékhez a fém korcrögzítőre

129063-000 Rapid keresztösszekötő

Teljes előszerelés a M8 tartó nuthoz
keresztsín rendszerre
➲ **Rapid keresztösszekötő termékleírás**

Fix 2000 trapézbilincs

Univerzális trapézlemez rögzítés
acéllemezhez 0,55 mm-től és alumíniumlemezhez 0,8 mm-től;
megrendelésre acél és alumíniumlemezre is 0,5 mm-től;
Egyedi méretre készítés (mérték-ellenőrzőlista letölthető)!
Különösen ügyeljen a használati útmutató utasításaira!

113002-000 Fix2000 KlickTop gyorsrögzítő

4 lemezcsavart tartalmaz

113002-001 Fix2000 KlickTop gyorsrögzítő gumival

Kivitel ragasztott EPDM-gumival
(Gyártó ajánlás)

113001-000 Fix2000 standard

4 lemezcsavart és 1X M10-es csavarkészletet tartalmaz

113001-001 Fix2000 standard gumival

Kivitel ragasztott EPDM-gumival
(Gyártó ajánlás)

973000-014 sajátkezűleg felszerelhető EPDM-gumi

(10 m-es tekercs, 48 mm széles)

119009-000 Fix2000 mérőeszköz

(Trapézlemez méretek kiméréséhez)

Lemeztető-rögzítés

Rögzítőelemek

VarioFix rendszer

Univerzális trapézlemez rögzítés
Acél és alumíniumlemezhez 0,5 mm-től;
Különösen ügyeljen a használati útmutató utasításaira!

113009-100 SingleFix-V Solo páros készlet
(2 x SingleFix-V Solo, 4 lemezcsavar)
Használata például Solo szerelősín kötésben

113009-200 SingleFix-V Solo szerelő kit
(2 x SingleFix-V Solo, 4 lemezcsavar,
Solo 450 mm profil darab)

113009-101 SingleFix-V Profi páros készlet
(2 x SingleFix-V Solo, 4 lemezcsavar)
Használata például Profi szerelősín kötésben

113009-103 SingleFix-V 20 páros készlet
(2 x SingleFix 20, 4 lemezcsavar)
Különösen alacsony horony magasságnál, 20 mm-től!
Használata például Solo szerelősín kötésben

113009-202 SingleFix-V 20 szerelő kit
(2 x SingleFix-V 20, 4 lemezcsavar,
Solo 450 mm profil darab)
Különösen alacsony horony magasságnál, 20 mm-től!

113011-100 SingleFix-HU
(2 x SingleFix-V Solo, 4 lemezcsavar,
SingleFix-HU Profil)

119015-002 Szerelőfurat szalag 7x0,8 lyuk 5,2-5,3 mm - 50 m
Az egyedi bilincsek összekötéséhez lehetséges csatlakozóként vagy a kábelezés megerősítésére, amennyiben nem használnak külön szerelősínt

FixPlan rögzítőalkatrészek

Alternatíva sík lemeztetőhöz amelynél a korcra és trapézra való rögzítés nem lehetséges (pl. titáncink-lemeztető).

114001-001	FixPlan 12x200 KlicTop gyorsrögzítő tőcsavarral 12x200
114002-001	FixPlan 12x300 KlicTop gyorsrögzítő tőcsavarral 12x300

114001-000	FixPlan 12x200 tőcsavarral 12x200
114002-000	FixPlan 12x300 tőcsavarral 12x300

114003-000	FixPlan Szigetelt lemez
114004-000	FixPlan Bituplan kiegészítő tömítés Bitumenfedél szereléshez

Alkalmazási terület

Napelemes és napkollektoros rendszerek rögzítése lemez- és bitumenes tetőre.

Fontosabb statikai útmutatók

- Általános esetben mindig feltételezzük, hogy a lemezfedés szerkezete alatt elégséges tartóerő van, amely a tetőhéjazatot erősíti. Ügyeljen arra, hogy bizonyítható legyen ez az építkezésen!
- A lemezfedést különleges igénybevétel terheli emeletes épület felépítésekor. Ügyeljen ezen esetekben a rögzítőpontok számának kiegyenlítésére, ahogy a tetőfedél tartóerejének bizonyítására.
- Alapos szerkezeti rendszeranalízissel megállapítható a lemeztető-rögzítés szükséges rögzítőereje.
- Kérjük ügyeljen arra, hogy a tetőperem- és sarokfelületeket feltétlenül nagyobb igénybevétel éri, illetve hagyja szabadon ezeket a területeket a berendezések tervezésekor.
- A maximális nyomóteher meghatározásakor figyelembe veendő, hogy a PV-berendezés saját súlyán felül a tetőhéjazatra eső hóterhet is el kell viselni.

Műszaki adatok

Anyag	Csavar: 1.4301 nemesacél Profil: EN AW 6063 T66 / AlMgSi0,5 Lemezalkatrészek: 1.4301 nemesacél
Statika	Statikai számítások megfelelnek az aktuális országspecifikus normáknak (DIN1055 és EC1 szabványok Németországban). Statisztikai melléklet a szükséges rögzítőpontok számának meghatározásához, statikai számításokra és a húzási kísérletek bizonyítékaira alapozva. Minden esetben vegye figyelembe a statisztikai utasításokat! Az általános statisztikai útmutatók nem tartalmazzák a mindenkori kimutatást a tetőszerkezetek tartóerejéről!

A rendszerek árát kényelmesen és gyorsan kiszámolhatja Schletter Autokalkulátorral
További információk: www.schletter.eu

Okostelejonjával szkennelje be a QR kódot a terméktípusonkénti információkért

StandOff áttekintő

Rögzítőrendszer bitumen- és iparifólia-tetőkre.

StandOff

188000-079 StandOff Alumínium-szerelőkonzol 79 mm
188000-105 StandOff Alumínium-szerelőkonzol 105 mm
188000-206 StandOff Alumínium-szerelőkonzol 206 mm
188000-308 StandOff Alumínium-szerelőkonzol 308 mm

StandOff KlickTop gyorsrögzítővel

(KlickTop gyorsrögzítő felépítményt és csavaranyát tartalmaz)

188001-079 StandOff Alumínium-szerelőkonzol 79 mm
188001-105 StandOff Alumínium-szerelőkonzol 105 mm
188001-206 StandOff Alumínium-szerelőkonzol 206 mm
188001-308 StandOff Alumínium-szerelőkonzol 308 mm

Okostelefonjával szkennelje be a QR kódot a terméktípusonkénti információkért

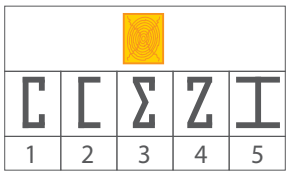

Alkalmazható szelemen típusok

FixE és FixT áttekintő

Innovatív rögzítőmegoldások acél- és faszelemenhez.
Kizárólagos megrendelés ➲ FixE / FixT ellenőrzőlista

111006-000 FixE Gr.1 egyszerű rögzítésű készlet

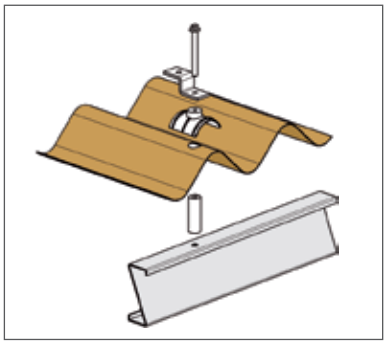

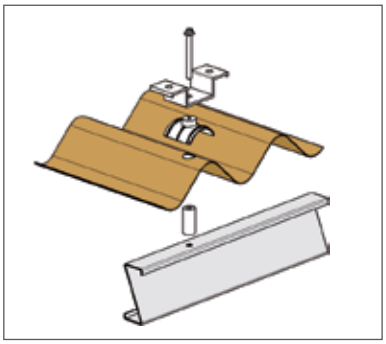

111007-000 FixE Gr.2 dupla rögzítésű lemez készlet

Magasan hornyolt távolságokra
- 133 és 177 mm-től, +/- 10 mm

Változtatható a hosszanti lyukak által

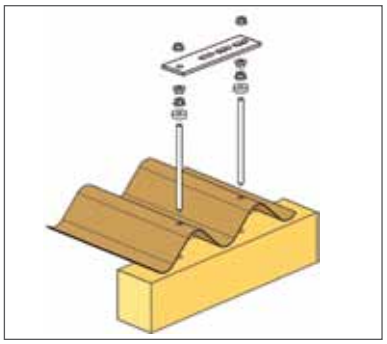

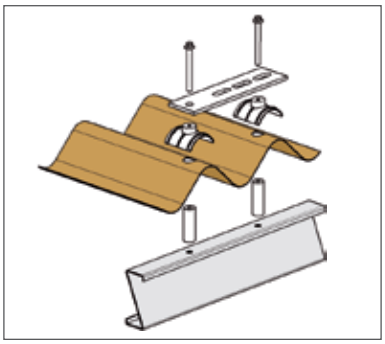

Figyelem!
Dupla-hullámpalarögzítő készlet: cikkszámok és tájékoztatás a 25. oldalon

111008-000 FixE Gr.3 dupla rögzítésű hutprofil készlet

Gyártás ellenőrzőlista szerint

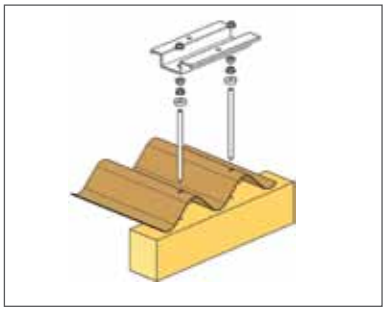

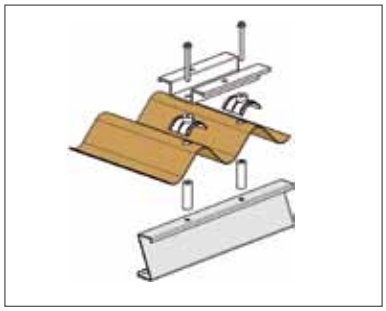

113004-000 FixT Gr.1 egyszerű rögzítésű készlet

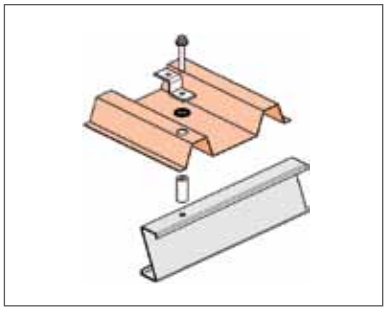

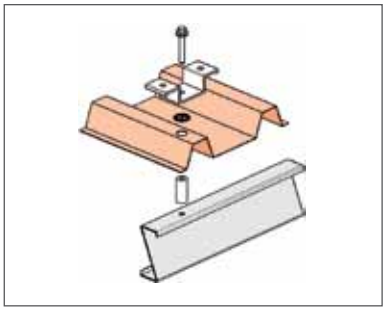

113005-000 FixT Gr.2 dupla rögzítésű készlet

Korona távolságokra
- 250 mm-ig
- M10 tőcsavarnagyságig

113006-000 FixE Gr.3 dupla rögzítésű készlet

Korona távolságokra
- 250 mm-nél nagyobb

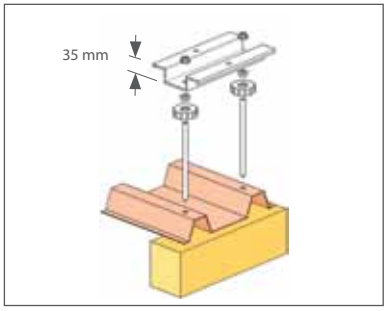

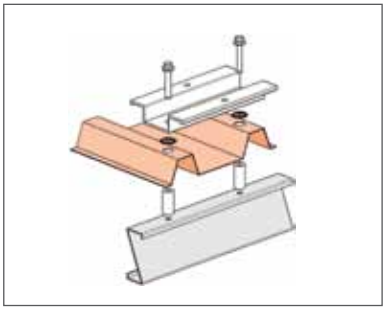

FixE és FixT

Rögzítőelemek

113007-000 FixT Gr.4 négyszeres rögzítésű készlet

Korona távolságokra
- 250 mm-ig

113008-000 FixT Gr.5 négyszeres rögzítésű készlet

Korona távolságokra
- 250 mm-nél nagyobb

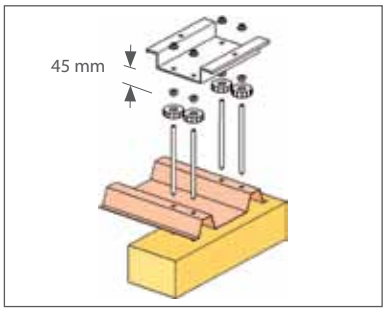

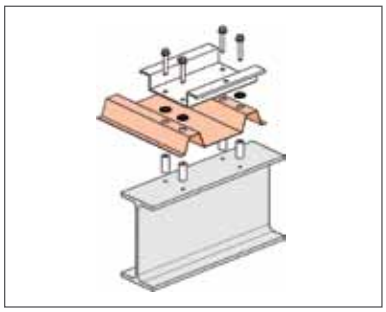

Alkalmazási terület

Kiemelő rendszerek úgy, mint a CompactVario és CompactGrid

Fontosabb statikai útmutatók

A rögzítőelemek az ellenőrzőlista alapján illeszkednek a tetőhéjazatra, a megfelelő csavar kiválasztható és a távolságtartók hossza meghatározható. A teljes rendszer szerkezeti elrendezése (tetőkapcsolatok, tartólemezek, kiemelő szerkezetek) megfelelő statikai programmal számolható ki.

Műszaki adatok

Anyag	Csavar: 1.4301 nemesacél, 8 mm-es acéllemeznél, tő-csavarok M10 ill. M12 falemezzel. Távtartók: Alu, átmérő 20 ill. 16 mm (csak acéllemeznél). Koncentrált EPDM-tömítőalátét, UV-álló acéllemeznél. Speciális tömítőfelépítmény ill. hullámtetőgumi falemezzel. Szigetelt gumiharang EPDM-gumiformarész, UV-álló. Tartóalkatrészek: Hut profil: Alu; rögzítőszög VA (FixE1) vagy Alu (FixE2) szerelőlemez.
Statika	Statikai számítások megfelelnek az aktuális országspecifikus normáknak (DIN1055 és EC1 szabványok Németországban). Tetővel párhuzamos szerelés: Rögzítőpontok számának táblázata b) felállított szerkezetek: Statikai CompactVario tervprogram

A rendszerek árát kényelmesen és gyorsan kiszámolhatja Schletter Autokalkulátorral
További információk: www.schletter.eu

Jegyzetek

MODUL-RÖGZÍTŐK

Termékek:

Keretes modulok rögzítői

Keret nélküli modulok rögzítői

Keretes modulokhoz

Modulrögzítők

Okostelejonjával szkennelje be a QR kódot a terméktípusonkénti információkért

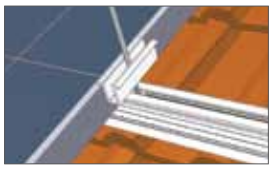

Szerelési minta

Keretes modulokhoz

Modulrögzítők a legtöbb modultípushoz

Alu-véglefogó rögzítők keretes modulokhoz
Optimális tartóerő a napelemmező kritikus szélein.

Modul közlefogó 100 mm hosszal, 3 mm mélységgel
A rászorítónyomást optimálisan elosztja a modulkereten.
Modulok közötti rés kb. 20 mm

Modulrögzítő tartozék nélkül

Keretmagasság mm	Véglefogó	Közlefogó	Földelő-közlefogó	fekete eloxált Véglefogó	fekete eloxált Közlefogó	fekete eloxált Földelő-közlefogó	Illeszkedő inbuszcsavar mm
20	130001-020	130002-000	135001-000	130001-920	130002-900	135001-900	25
24	130001-024	130002-000	135001-000	130001-924	130002-900	135001-900	30
28	130001-028	130002-000	135001-000	130001-928	130002-900	135001-900	35
30	130001-030	130002-000	135001-000	130001-930	130002-900	135001-900	35
31	130001-031	130002-001	135001-001	130001-931	130002-901	135001-901	20
32	130001-032	130002-001	135001-001	130001-932	130002-901	135001-901	20
34	130001-034	130002-001	135001-001	130001-934	130002-901	135001-901	20
35	130001-035	130002-001	135001-001	130001-935	130002-901	135001-901	20
36	130001-036	130002-001	135001-001	130001-936	130002-901	135001-901	25
38	130001-038	130002-001	135001-001	130001-938	130002-901	135001-901	25
40	130001-040	130002-001	135001-001	130001-940	130002-901	135001-901	25
41	130001-041	130002-001	135001-001	130001-941	130002-901	135001-901	30
42	130001-042	130002-001	135001-001	130001-942	130002-901	135001-901	30
43	130001-043	130002-001	135001-001	130001-943	130002-901	135001-901	30
44	130001-044	130002-001	135001-001	130001-944	130002-901	135001-901	30
45	130001-045	130002-001	135001-001	130001-945	130002-901	135001-901	30
46	130001-046	130002-001	135001-001	130001-946	130002-901	135001-901	35
48	130001-048	130002-001	135001-001	130001-948	130002-901	135001-901	35
50	130001-050	130002-001	135001-001	130001-950	130002-901	135001-901	35
51	130001-051	130002-001	135001-001	130001-951	130002-901	135001-901	35

➲ lásd csavarok és tartozékok

135004-000 Lemez modulföldelésre
(normális rögzítéssel való kombinációban)

139003-000 VA-Modulrögzítés „Kralle“ (pl. Sanyo modul)
illeszkedő tartozékok: M8x35

Szerelési minta

Alu-Modulrögzítő szerelt Rapid^{2+} rendszer
Torx-M8 csavarokkal
UK-fogazat és megcsúszásbiztosíték

Felszerelt Alu-modulrögzítő

					fekete eloxált			
Keretmagasság mm	Véglefogó	Véglefogó Univerzális	Közlefogó	Földelő-közlefogó	Véglefogó	Véglefogó Univerzális	Közlefogó	Földelő-közlefogó
30	131001-030	131002-000	131003-000	135002-000	131001-930	131002-900	131003-900	135002-900
31	131001-031	131002-000	131003-000	135002-000	131001-931	131002-900	131003-900	135002-900
32	131001-032	131002-000	131003-000	135002-000	131001-932	131002-900	131003-900	135002-900
33	131001-033	131002-000	131003-000	135002-000	131001-933	131002-900	131003-900	135002-900
34	131001-034	131002-000	131003-000	135002-000	131001-934	131002-900	131003-900	135002-900
35	131001-035	131002-000	131003-000	135002-000	131001-935	131002-900	131003-900	135002-900
36	131001-036	131002-000	131003-000	135002-000	131001-936	131002-900	131003-900	135002-900
37	131001-037	131002-000	131003-000	135002-000	131001-937	131002-900	131003-900	135002-900
38	131001-038	131002-000	131003-000	135002-000	131001-938	131002-900	131003-900	135002-900
39	131001-039	131002-000	131003-000	135002-000	131001-939	131002-900	131003-900	135002-900
40	131001-040	131002-001	131003-001	135002-001	131001-940	131002-901	131003-901	135002-901
41	131001-041	131002-001	131003-001	135002-001	131001-941	131002-901	131003-901	135002-901
42	131001-042	131002-001	131003-001	135002-001	131001-942	131002-901	131003-901	135002-901
43	131001-043	131002-001	131003-001	135002-001	131001-943	131002-901	131003-901	135002-901
44	131001-044	131002-001	131003-001	135002-001	131001-944	131002-901	131003-901	135002-901
45	131001-045	131002-001	131003-001	135002-001	131001-945	131002-901	131003-901	135002-901
46	131001-046	131002-001	131003-001	135002-001	131001-946	131002-901	131003-901	135002-901
47	131001-047	131002-001	131003-001	135002-001	131001-947	131002-901	131003-901	135002-901
48	131001-048	131002-001	131003-001	135002-001	131001-948	131002-901	131003-901	135002-901
49	131001-049	131002-001	131003-001	135002-001	131001-949	131002-901	131003-901	135002-901
50	131001-050	130002-001	131003-001	135002-001	131001-950	131002-901	131003-901	135002-901

Horizontális rögzítés

A befogópofa 90°-ban került megforgatásra.

131010-0XX Véglefogó Rapid^{2+} H (XX=keretmagasság mm-ben)

131010-9XX Véglefogó Rapid^{2+} H (XX=keretmagasság mm-ben) fekete eloxált

131012-000 Közlefogó Rapid^{2+} H30-39 mm

131012-900 Közlefogó Rapid^{2+} H30-39 mm fekete eloxált

131012-001 Közlefogó Rapid^{2+} H40-50 mm

131012-901 Közlefogó Rapid^{2+} H40-50 mm fekete eloxált

Keret nélküli modulokhoz

Modulrögzítők

Okostelefonjával szkennelje be a QR kódot a terméktípusonkénti információkért

Szerelési minta

Keret nélküli modulokhoz

Lemez Profi széria, Eco & GS

Különböző modulvastagságokra:
Ügyeljen a nyomatékra!
(lásd még: Laminált modul szerelés általános útmutatója)

Laminált Profi széria

3-14 mm modulvastagság
Üveg megfelelőség: keskenység: 11 mm, szélesség: 15 mm
Modulok közötti rés kb. 20 mm
süllyesztettfejű csavarokat és négyszögletű csavaranyákat tartalmaz

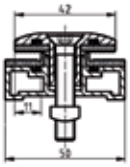

132201-308	Közlefogó Profi 3-8 mm keskeny készlet
132201-914	Közlefogó Profi 9-14 mm keskeny készlet

132101-308	Véglefogó Profi 3-8 mm keskeny készlet
132101-914	Véglefogó Profi 9-14 mm keskeny készlet

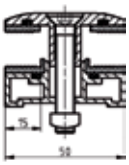

132202-308	Közlefogó Profi 3-8 mm széles készlet
132202-914	Közlefogó Profi 9-14 mm széles készlet

132102-308	Véglefogó Profi 3-8 mm széles készlet
132102-914	Véglefogó Profi 9-14 mm széles készlet

139001-000	Laminált modul szereléshez védőgumi Kereszttartó sínre kerül beépítésre a modul lefelé hajlásának megakadályozására. Csak Laminált Profi szériához használható!

Laminált Eco széria

Üveg megfelelőség 11 mm, Modulok közötti rés kb. 22 mm
(Nincs nyomás a laminált üveglemezen.)

133240-040 Közlefogó Eco4 Lemez 4 mm (4 mm-es lemezre)
133240-140 Közlefogó Eco4 Lemez 4 mm készlet (M8x20 tartozékkal*)

133140-040 Véglefogó Eco4 Lemez 4 mm (4 mm-es lemezre)
133140-140 Véglefogó Eco4 Lemez 4 mm készlet (M8x20 tartozékkal*)

*Klickln bepattintó nélkül!

133260-068 Közlefogó Eco6 Lemez 6,8 mm
133260-168 Közlefogó Eco6 Lemez 6,8 mm készlet (M8x20 tartozékkal*)

133160-068 Véglefogó Eco6 Lemez 6,8 mm
133160-168 Véglefogó Eco6 Lemez 6,8 mm készlet (M8x20 tartozékkal*)

*Klickln bepattintó nélkül!
A First Solar lemezmodulokra vonatkozó gyártói tanúsítványával

133280-080 Közlefogó Eco8 Lemez 8 mm
133280-180 Közlefogó Eco8 Lemez 8 mm készlet (M8x20 tartozékkal*)

133180-080 Véglefogó Eco8 Lemez 8 mm
133180-180 Véglefogó Eco8 Lemez 8 mm készlet (M8x20 tartozékkal*)

*Klickln bepattintó nélkül!
Eco-rögzítők megrendelésre különleges elemekhez is elérhető

139004-000 Eco modulrögzítő alátétlemez (választható)
A támasztófelület növelésére

973000-012 Távtartó
4-10 mm lemezvastagság

Keret nélküli modulokhoz

Modulrögzítők

139008-000	Biztonsági akasztó 6,8 mm-es laminált modul vastagságra
139008-001	Biztonsági akasztó 8 mm-es laminált modul vastagságra A modul lecsúszásának megakadályozására

134060-068	GS6 rögzítő 6,8 mm-es laminált modul vastagságra (6,8 mm-es lemezre)
134060-168	GS6 rögzítő 6,8 mm-es laminált modul vastagságra M8x20 (M8x20 tartozékkal*)

134080-080	GS6 rögzítő 8 mm-es laminált modul vastagságra (8 mm-es lemezre)
134080-180	GS6 rögzítő 8 mm-es laminált modul vastagságra M8x20 (M8x20 tartozékkal*)

*KlickIn bepattintó nélkül!
First Solar tanúsítvány nélkül!

Jegyzetek

STANDARD MODULPROFI-LOK ÉS KIEGÉ-SZÍTŐK

Termékek:

05 profilcsalád

MaxK kábelcsatorna

Okostelejonjával szkennelje be a QR kódot a terméktípusonkénti információkért

05 profilcsalád

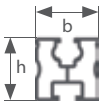

A 05 profilcsalád bizonyított Klickln rendszerre illeszkedő tartozékokkal. Szerelés négyszögletű csavaranyával, Klickln bepattintós rendszerrel és Rapid2+-al.

➲ **Lásd a keresztartó statikai táblázatát**

Fekete eloxált kivitelben is megrendelésre!

rövid fesztávolságra

Eco05 modultartó profil

Mechanikus kötés:
Felül: M8 Klickhorony
Alul: M10 csavarcsatorna

b	h
30 mm	30 mm

120001-001	Méretre vágott
120001-004	4 m
120001-006	6 m

SoloLight modultartó profil

Mechanikus kötés:
Felül: M8 Klickhorony
Alul: M10 csavarcsatorna

b	h
40 mm	40 mm

Nem kombinálható
129009-xxx -vel

120005-001	Méretre vágott
120005-004	4 m
120005-006	6 m
120005-06200	6,2 m

hosszabb fesztávolságra

Solo05 modultartó profil

Mechanikus kötés:
Felül: M8 Klickhorony
Alul: M10 csavarcsatorna

b	h
40 mm	40 mm

120002-001	Méretre vágott
120002-004	4 m
120002-006	6 m
120002-06200	6,2 m
120002-906	fekete eloxált (6 m)

Kábelcsatornával

Profi05 modultartó profil

Mechanikus kötés:
Felül: M8 Klickhorony
Alul: M10 csavarcsatorna

b	h
4062 mm	40 mm

120003-001	Méretre vágott
120003-004	4 m
120003-006	6 m

SoloPlus modultartó profil

Mechanikus kötés:
Felül: M8 Klickhorony
Alul: M10 csavarcsatorna

b	h
40 mm	60 mm

120006-001	Méretre vágott
120006-004	4 m
120006-006	6 m
120006-06200	6,2 m

hosszú fesztávolságra

ProfiPlus05 modultartó profil

Mechanikus kötés:
Felül: M8 Klickhorony
Alul: M10 csavarcsatorna

b	h
40 mm	60 mm

120004-001	Méretre vágott
120004-004	4 m
120004-006	6 m

129001-002	Eco05 Profiltoldó-elem, komplett

129002-000	Solo vagy ProfiPlus Profiltoldó-elem M10x25 négyszögfejű csavar és M10 önzáró anya nélkül
129002-900	Fekete eloxált kivitelben

129002-001	Solo vagy ProfiPlus Profiltoldó-elem M10x25 négyszögfejű csavarral és M10 önzáró anyával, előszerelt
129002-901	Fekete eloxált kivitelben

05 profilcsalád

Standard modulprofilok és kiegészítők

Előszerelés nélkül

Előszerelt

129003-000 Profi Profiltoldó-elem M10x25 négyszögfejű csavar és M10 önzáró anya nélkül

129003-001 Profi Profiltoldó-elem M10x25 négyszögfejű csavarral és M10 önzáró anyával, előszerelt

129001-003 E Eco Profiltoldó-elem, előszerelt

129002-002 E Solo, SoloLight, ProfiPlus, FixZ-7, FixZ-15 Profiltoldó-elem Előszerelt

129003-002 E Profi Profiltoldó-elem, előszerelt

129026-000 Solo05 és Profi05 keresztartó Profiltoldó-elem

Hosszkiegyenlítésre
Figyelem! A modulsoron belül nem használható!

129060-001 Solo / Profi Set Profiltoldó-elem toldalék

129004-000 KlickTop keresztkötő-elem készlet M8

Csavar, KlickIn bepattintó betét és négyszögletű M8 csavaranya tartó horonyhoz keresztsín rendszerre

➲ **GridNorm termékleírás**

129063-000 Rapid keresztkötő-elem

Teljes előszerelés az M8 tartó nuthoz keresztsín rendszerre
➲ **Gyors keresztösszekötő termékleírás**

129039-000 VAPlatte M10 / M10 keresztcsatlakozó-sín

Széles lemez M10 / M10 csavarkészlettel
Egyéb felhasználásra

129011-000 Solo Profi05 műanyag véglezáró kupak

Kívánság szerint nagy darabszám esetén céglogóval.
Fekete színben is kapható.

129061-001 Tetőgerinc csatlakozó készlet

Profi Solo Eco05 kábelcsatorna

Tiszta és védett kábelfektetés (lásd lentebb);
mechanikus kötés: Klick rendszer

129007-001	Méretre vágott
129007-006	6 m

Sarok kábelcsatorna 25x40 mm

Csavarozófüllel
Tiszta és védett kábelfektetés (lásd lentebb); mechanikus kötés: önfúródó M10 csavar, illetve csavarok (előfurat nélkül!)

129008-001	Méretre vágott
129008-006	6 m

Kábelcsatorna takarólemez

Profi05 és sarok kábelcsatornákra. Megnövelt védelmet nyújt például a rágcsálók ellen. 120005-xxx-el nem kombinálható

129009-001	Méretre vágott
129009-006	6 m

05 profilcsalád tartozékok

129010-008 KlickIn egy pattintós építőelem M8 csavaranyára

Az M8 négyszögletű csavaranya egyszerűsített behelyezésére az M8 KlickIn-horonyban tetszőleges helyre

129012-008 Proklip-S kábeltartó téglalap alakú csatorna M8

Téglalap alakú, M8 KlickIn-horonyba való belehelyezésre
A kábelvezetés optimalizálásához

129012-010 Proklip-S kábeltartó kerek csatorna M10

Kerek alakú, M10 csavarcsatornába való belehelyezésre
A kábelvezetés optimalizálásához

05 profilcsalád

Standard modulprofilok és kiegészítők

129065-008 Proklip-Multi 8

Téglalap alakú, M8 csavarcsatornába való belehelyezésre
A kábelvezetés optimalizálásához

129065-010 Proklip-Multi 10

Téglalap alakú, M10 csavarcsatornába való belehelyezésre
A kábelvezetés optimalizálásához

129005-000 Proklip-C Kabelclip Solo05 ésProfi05-re

Téglalap alakú, Solo05 és Profi05 felső és alsó csavarcsatornába
való belehelyezése

135003-000 Villámvédelmi kapocs

Komplett Alu előszerelt 8 és 10 mm-es köracél levezetőhöz

Alkalmazási terület

Minden Schletter-Profil csoporthoz alkalmazható: ferde-, lapos tetős és szabadtéri területen illetve speciális rendszerekkel együttesen is kombinálható. Válasszon a speciális alkalmazási területek közül figyelembe véve a profilok sokszínű lehetőségeit, az alapanyagigények minimalizálása érdekében.

Műszaki adatok

Anyag	Csavar: 1.4301 nemesacél; Profil: EN AW 6063 T66 / AlMgSi0,5 Lemezalkatrészek: 1.4301 nemesacél
Statika	Statikai számítások megfelelnek az aktuális országspecifikus normáknak (DIN1055 és EC1 szabványok Németországban). Statisztikai melléklet a szükséges rögzítőpontok számának meghatározásához, statikai számításokra alapozva. Minden esetben vegye figyelembe a statisztikai utasításokat! Az általános statisztikai útmutatók nem tartalmazzák a mindenkori kimutatást a tetőszerkezetek tartóerejéről!

A rendszerek árát kényelmesen és gyorsan kiszámolhatja Schletter Autokalkulátorral További információk: www.schletter.eu

MaxK kábelcsatorna

Standard modulprofilok és kiegészítők

Okostelefonjával szkennelje be a QR kódot a terméktípusonkénti információkért

Szerelési minta

MaxK kábelcsatorna áttekintő

Kábelcsatorna rendszer a mezőkábelezés rugalmas szerelésére készül.

129013-000	MaxK kábelcsatorna, előszerelés nélkül, 80x40x3000 mm
129013-001	MaxK kábelcsatorna, előszerelés nélkül, 120x40x3000 mm

129018-000	MaxK Vario csatorna 80x40x600-1000 mm
129018-001	MaxK Vario csatorna 80x40x900-1300 mm
129018-002	MaxK Vario csatorna 120x40x600-1000 mm
129018-003	MaxK Vario csatorna 120x40x900-1300 mm

Kihúzható és vágás nélkül egyszerűen a kereszttartók közé szerelhető.

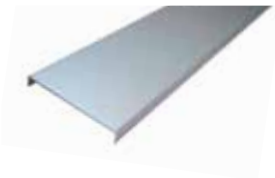

129014-000	MaxK kábelcsatorna takarólemez 80x1000 MaxK Vario 129018-000-ra
129014-001	MaxK kábelcsatorna takarólemez 80x1300 MaxK Vario 129018-001-ra
129014-003	MaxK kábelcsatorna takarólemez 120x1000 MaxK Vario 129018-002-ra
129014-004	MaxK tető kábelcsatorna 120x1300 MaxK Vario 129018-003-ra
129014-002	MaxK kábelcsatorna takarólemez 80x3000 MaxK Vario 129013-000-ra
129014-005	MaxK kábelcsatorna takarólemez 120x3000 MaxK 129013-001-ra

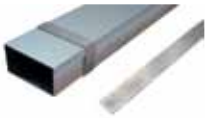

129015-000	MaxK csatorna fedélkapocs 80 vagy 120

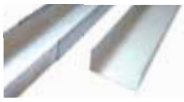

129016-000	MaxK csúszó csatlakozó csatorna 80
129016-001	MaxK csúszó csatlakozó csatorna 120

129017-000	MaxK beakasztó kapocs csatorna 80
129017-001	MaxK beakasztó kapocs csatorna 120

RENDSZERSPE-CIFIKUS ALKATRÉSZEK

Termékeink a rendszerfüggő alkatrészek terén:

- Inlay rendszer
- Plandach5
- FixZ-7, FixZ-15

Inlay rendszer

Rendszerspecifikus alkatrészek

Okostelejonjával szkennelje be a QR kódot a terméktípusonkénti információkért

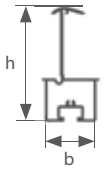

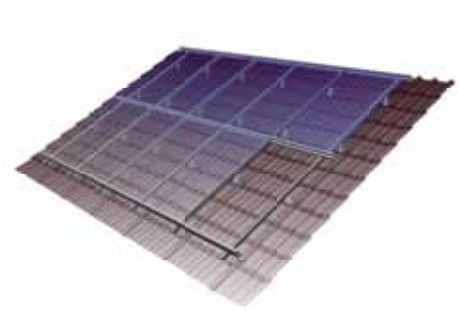

Inlay rendszer áttekintő

Schletter-Inlay rendszer tetőre és szabadfelületre
➲ lásd a keresztartó statikai táblázatát

Fontosabb útmutatók

A modulkeretnek igazoltan bírnia kell a nagyobb terhelést, mivel az alátámasztás nélküli távolság a modul hosszanti oldalán nagyobb ha a napelemmodulok vertikálisan kerülnek felhelyezésre.

Fekete eloxált kivitelben is megrendelésre!

Tetőre

Modultartóprofil RI 1 - b				
Modulmagasság	Profilhossz	Cikk szám	b	h
40-42 mm	Méretreszabás	124806-001	40 mm	81 mm
	6 m	124806-006		
44-46 mm	Méretreszabás	124809-001	40 mm	85 mm
	6 m	124809-006		
50 mm	Méretreszabás	124803-001	40 mm	89 mm
	6 m	124803-006		
	8 m	124803-008		

Mechanikus kötés: M10 csavarcsatorna

Modultartóprofil RI 1 - c				
Modul magasság	Profilhossz	Cikk szám	b	h
40-42 mm	Méretreszabás	124805-001	40 mm	83 mm
	6 m	124805-006		
44-46 mm	Méretreszabás	124808-001	40 mm	87 mm
	6 m	124808-006		
50 mm	Méretreszabás	124802-001	40 mm	92 mm
	6 m	124802-006		
	8 m	124802-008		

Mechanikus kötés: M10 csavarcsatorna

Modultartóprofil RI 1 - t				
Modul magasság	Profilhossz	Cikk szám	b	h
40-42 mm	Méretreszabás	124804-001	40 mm	80 mm
	6 m	124804-006		
44-46 mm	Méretreszabás	124807-001	40 mm	84 mm
	6 m	124807-006		
50 mm	Méretreszabás	124801-001	40 mm	89 mm
	6 m	124801-006		
	8 m	124801-008		

Mechanikus kötés: M10 csavarcsatorna

129057-001 Profil összekötés, előszerelés nélkül, RI 1

129057-000 Profil összekötés, komplett, RI 1, önfúródó csavarral

149021-001 RI 1-b40-42 Fedés modultartó profilra

149022-001 RI 1-b44-46 Fedés modultartó profilra

149003-001 RI 1-b50 Fedés modultartó profilra

149021-003 RI 1-c40-42 Fedés modultartó profilra

149022-003 RI 1-c44-46 Fedés modultartó profilra

149003-003 RI 1-c50 Fedés modultartó profilra

149021-002 RI 1-t40-42 Fedés modultartó profilra

149022-002 RI 1-t44-46 Fedés modultartó profilra

149003-002 RI 1-t50 Fedés modultartó profilra

943000-329 Szélesfejű stifthorgos csavarmenettel A2

149004-000 Alsó Inlay rendszer távolságtartó

149004-001 Felső Inlay rendszer távolságtartó

Inlay rendszer

Rendszerspecifikus alkatrészek

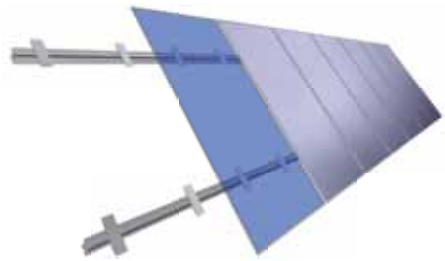

OptiBond

Ragasztási technológia, amely a nagyfelületű modulokat optimálisan mechanikailag az alsó tetőszerkezettel összeköti. Technikai okokból az OptiBond ragasztást csak a modulgyártóval egyeztetve lehet használni.
Kérjük egyeztessen a modulgyártóval.

OptiBond modultartóprofil

50 mm modulmagasságra

Szélesség	Magasság
40 mm	44 mm

Mechanikus kötés:
Felül: OptiBond-horony
Alul: M10 csavarcsatorna

124702-001	Méretre vágott
124702-004	4 m
124702-006	6 m

Erősítés nélkül

Előszerelt

129002-000	Solo vagy ProfiPlus profiltoldó-elem, előszerelés nélkül
129002-001	Solo vagy ProfiPlus profiltoldó-elem, előszerelt

Plandach5

Rendszerspecifikus alkatrészek

Okostelefonjával szkennelje be a QR kódot a terméktípusonkénti információkért

Szerelési minta

Plandach5 áttekintő

Schletter-tetőrendszer

Plandach5 Profil

122001-001	Méretre vágott
122001-006	6 m

129032-000	Alátétgumi Plandach5 tartóprofilra laminált modulokhoz
129033-000	Plandach5 távtartó sín laminált modulokhoz a horizontális illesztésre

129034-000	Plandach5 lecsúszásbiztosító szett laminált modulokhoz

136201-040	Plandach5 közlefogó készlet keretes modulokhoz 40 mm-ig
136201-052	Plandach5 közlefogó készlet keretes modulokhoz 52 mm-ig
136101-0xx	Plandach5 véglefogó készlet keretes modulokhoz XX mm-re összeszerelve

136202-012	Plandach5 közlefogó készlet laminált modulokhoz 12 mm-ig
136004-001	Plandach5 véglefogó készlet laminált modulokhoz 6 és 8 mm

129035-000	Plandach5 tömítőalátét Alkalmazás: ha a rögzítősínek a tetősíkba kerülnek beépítésre
943000-004	4,9x35-es tömítőcsavar fafelületre
943000-002	6,5x50-es tömítőcsavar fafelületre

BiPv 2-11 - Projektfüggő

Az új Schletter-tetőrendszert a keretmentes modulok teljes integrációjára tervezték. A rendszert Franciaországban tanúsították.

FixZ-7 és FixZ-15

Rendszerspecifikus alkatrészek

Okostelejonjával szkennelje be a QR kódot a terméktípusonkénti információkért

FixZ-7 és FixZ-15 áttekintő

Egyszerű kiemelés

Szerelési minta

Fekete eloxált kivitelben is megrendelésre!

➲ Termékleírás és BiPv 2-11 szerelési utasítás

FixZ-7 profilrendszer felső

Szélesség	Magasság
40 mm	130 mm

Mechanikus kötés:
Felül: M8 Klickhorony
Alul: M10 csavarcsatorna

121001-001	Méretre vágott
121001-004	4 m
121001-006	6 m

FixZ-7 profilrendszer alsó

Szélesség	Magasság
40 mm	51 mm

Mechanikus kötés:
Felül: M8 Klickhorony
Alul: M10 csavarcsatorna

121002-001	Méretre vágott
121002-004	4 m
121002-006	6 m

129002-002	FixZ Profiltoldó-elem Eco előszerelt Felülre és alulra is használható!

FixZ-15 profilrendszer felső

Mechanikus kötés:
Felül: M8 Klickhorony
Alul: M10 csavarcsatorna

Szélesség	Magasság
40 mm	262 mm

121003-001 Méretre vágott

121003-004 4 m

121003-006 6 m

FixZ-15 profilrendszer 20, alsó

A rögzítőterület a modulmagasság kb 20%-án

Mechanikus kötés:
Felül: M8 Klickhorony
Alul: M10 csavarcsatorna

Szélesség	Magasság
40 mm	76 mm

121004-001 Méretre vágott

121004-004 4 m

121004-006 6 m

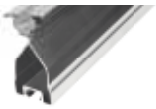

FixZ-15 profilrendszer 25, alsó

A rögzítőterület a modulmagasság kb 25%-án

Mechanikus kötés:
Felül: M8 Klickhorony
Alul: M10 csavarcsatorna

Szélesség	Magasság
40 mm	103 mm

121005-001 Méretre vágott

121005-004 4 m

121005-006 6 m

129002-002 FixZ Profiltoldó-elem Eco, előszerelt
Felülre és alulra is használható!

129019-001 FixZ15 Profiltoldó-elem kiegészítő, felső
Végül a profilra csavarozzuk!

LAPOS-TETŐS RENDSZEREK

Termékek:

Kiemelőkonzolok és tartozékok

Kiemelőkonzolok és tartozékok

Lapos-tetős rendszerek

Okostelejonjával szkennelje be a QR kódot a terméktípusonkénti információkért

Használati lehetőségek

Kiemelőkonzolok

Minden lapos-tetős rendszer kiemelőkonzolnál szükség van a konzol tetőhöz való rögzítésére, amelynek típusa függ a lapos tető rétegrendjétől és annak rögzítésétől. A kiemelőkonzolok rögzítése nem része a rendszernek, de igény szerint külön megrendelhetőek! A kiemelőkonzolok egyedi méretre gyártva is kérhetőek.

Modul szerelősín: Serie07, Flex konzol

Alapsín: Light U, Light N, Profi U

Kiemelőkonzol, 30°fok
Egyéb szögek megrendelésre

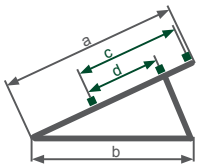

Eco U12 kiemelőkonzol (30°fok, Alu, csavarozott)

Serie 07	Modul magasság	a	b	c	d
150004-100	kb. 1000 mm	965 mm	841 mm	530 mm	360 mm
150004-130	kb. 1300 mm	1195 mm	995 mm	850 mm	600 mm
150004-150	kb. 1500 mm	1445 mm	1390 mm	960 mm	690 mm

Light U kiemelőkonzol (30°fok, Alu, csavarozott)

Serie 07	Modul magasság	a	b	c	d
150001-100	kb. 1000 mm	965 mm	841 mm	530 mm	360 mm
150001-130	kb. 1300 mm	1195 mm	995 mm	850 mm	600 mm
150001-150	kb. 1500 mm	1445 mm	1390 mm	960 mm	690 mm

Light U kiemelőkonzol (30°fok, Alu, csavarozott)

Flex konzol	Modul magasság	a	b	c	d
150101-100	kb. 1000 mm	965 mm	841 mm	530 mm	360 mm
150101-130	kb. 1300 mm	1195 mm	995 mm	850 mm	600 mm
150101-150	kb. 1500 mm	1445 mm	1390 mm	960 mm	690 mm

Light N kiemelőkonzol (30°fok, Alu, csavarozott)

Serie 07	Modul magasság	a	b	c	d
150002-100	kb. 1000 mm	965 mm	841 mm	530 mm	360 mm
150002-130	kb. 1300 mm	1195 mm	995 mm	850 mm	600 mm
150002-150	kb. 1500 mm	1445 mm	1390 mm	960 mm	690 mm

Light N kiemelőkonzol (30°fok, Alu, csavarozott)

Flex konzol	Modul magasság	a	b	c	d
150102-100	kb. 1000 mm	965 mm	841 mm	530 mm	360 mm
150102-130	kb. 1300 mm	1195 mm	995 mm	850 mm	600 mm
150102-150	kb. 1500 mm	1445 mm	1390 mm	960 mm	690 mm

Profi U kiemelőkonzol (30°fok, Alu, csavarozott)

Serie 07	Modul magasság	a	b	c	d
151001-150	kb. 1500 mm	1445 mm	1390 mm	960 mm	690 mm

Profi U kiemelőkonzol (30°fok, Alu, csavarozott)

Flex konzol	Modul magasság	a	b	c	d
151101-150	kb. 1500 mm	1445 mm	1390 mm	960 mm	690 mm

Profi N kiemelőkonzol (30°fok, Alu, csavarozott)

Serie 07	Modul magasság	a	b	c	d
151002-150	kb. 1500 mm	1445 mm	1390 mm	960 mm	690 mm

Profi N kiemelőkonzol (30°fok, Alu, csavarozott)

Flex konzol	Modul magasság	a	b	c	d
151102-150	kb. 1500 mm	1445 mm	1390 mm	960 mm	690 mm

Profi U kiemelőkonzol (30°fok, Alu, csavarozott)

Serie 07	Modul magasság	a	b	c	d
151001-180	kb. 1800 mm	1815 mm	1800 mm	- -	990 mm

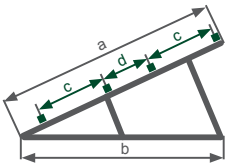

Profi U kiemelőkonzol (30°fok, Alu, csavarozott)

Serie 07	Modul magasság	a	b	c	d
151001-220	kb. 2200 mm	2200 mm	1995 mm	747 mm	460 mm

Profi U kiemelőkonzol (30°fok, Alu, csavarozott)

Flex konzol	Modul magasság	a	b	c	d
151101-220	kb. 2200 mm	2200 mm	1995 mm	747 mm	460 mm

Profi N kiemelőkonzol (30°fok, Alu, csavarozott)

Serie 07	Modul magasság	a	b	c	d
151002-220	kb. 2200 mm	2200 mm	1995 mm	747 mm	460 mm

Profi N kiemelőkonzol (30°fok, Alu, csavarozott)

Flex konzol	Modul magasság	a	b	c	d
151102-220	kb. 2200 mm	2200 mm	1995 mm	747 mm	460 mm

Kiemelőkonzolok és tartozékok

Lapos-tetős rendszerek

XL kiemelőkonzol (30°fok, Alu, csavarozott)

Serie 07	Modul magasság	a	b	c	d
155001-300	kb. 3000 mm	2995 mm	2795 mm	1000 mm	700 mm
155001-320	kb. 3200 mm	3195 mm	2795 mm	kb. 1080 mm	733 mm
155001-360*	kb. 3600 mm	3595 mm	3495 mm	változtatható fúrási átmérő	

3-soros elrendezés lehetséges

XL kiemelőkonzol (30°fok, Alu, csavarozott)

Flex konzol	Modul magasság	a	b	c	d
155101-300	kb. 3000 mm	2995 mm	2795 mm	1000 mm	700 mm
155101-320	kb. 3200 mm	3195 mm	2795 mm	kb. 1080 mm	733 mm
155101-360*	kb. 3600 mm	3595 mm	3495 mm	változtatható fúrási átmérő	

3-soros elrendezés lehetséges

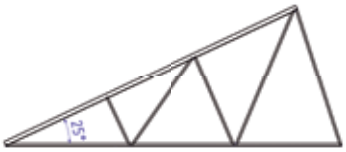

FlexXXL kiemelőkonzol (Alu, csavarozott)

Flex konzol	Modul magasság	Lejtés	a	b
155102-001	kb. 5400 mm	15 fok	5205 mm	5430 mm
155102-002	kb. 5400 mm	20 fok	5205 mm	5430 mm
155102-003	kb. 5400 mm	25 fok	5205 mm	5430 mm

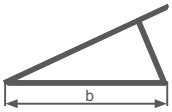

Lyuktávolság mm-ben

Modulmagasság kb.	1000	1300	1500	1800	2200	3000/3200	3600	5400
Alapsín (b)	841	995	1390	1800	1995	2795	3495	5430
Méretek	1	1	1	1	1	2	3	4
A	537	635	940	1350	1525	2275	2975	1765
B	757	855	1160	1570	1715	2495	3195	230
C						1310	1543	1480
D							110	305
E								1350

A alapsínben lévő hosszanti lyukazat lehetővé tesz +/- 8 mm-es szerelési tűréstartományt.

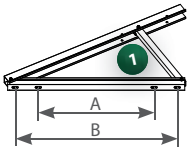

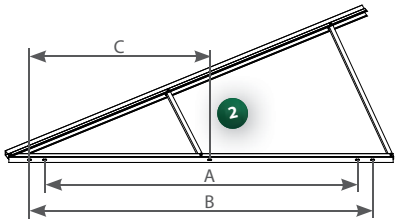

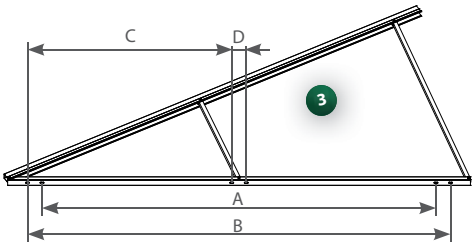

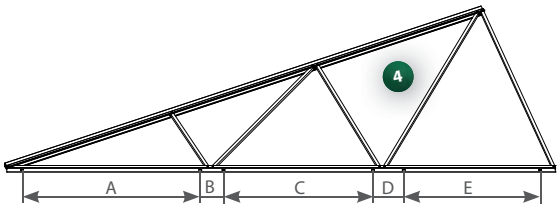

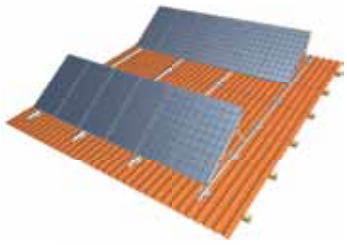

Kiemelőkonzolok folytonos alsó sínrendszerhez

A rendszerek összeállításakor a folytonos alsó sínrendszerre való rögzítőkészletre is tekintettel kell lenni.

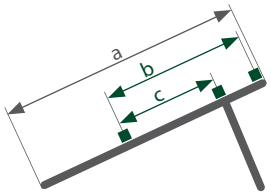

Eco 12 felső-kiemelőkonzol

Serie 07	Modul magasság	a	b	c
150003-000	kb. 1000 mm	965 mm	530 mm	360 mm
150003-001	kb. 1300 mm	1195 mm	850 mm	600 mm
150003-002	kb. 1500 mm	1445 mm	960 mm	690 mm

Light felső-kiemelőkonzol

Serie 07	Modul magasság	a	b	c
150003-000	kb. 1000 mm	965 mm	530 mm	360 mm
150003-001	kb. 1300 mm	1195 mm	850 mm	600 mm
150003-002	kb. 1500 mm	1445 mm	960 mm	690 mm

Light felső-kiemelőkonzol

Flex konzol	Modul magasság	a	b	c
150103-000	kb. 1000 mm	965 mm	530 mm	360 mm
150103-001	kb. 1300 mm	1195 mm	850 mm	600 mm
150103-002	kb. 1500 mm	1445 mm	960 mm	690 mm

Profi felső-kiemelőkonzol

07 széria	Modul magasság	a	b	c
151003-000	kb. 1500 mm	1445 mm	960 mm	690 mm

Profi felső-kiemelőkonzol

Flex konzol	Modul magasság	a	b	c
151103-000	kb. 1500 mm	1445 mm	960 mm	690 mm

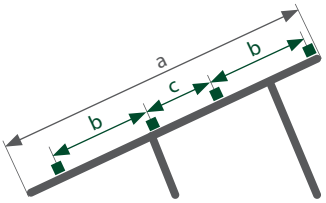

Profi felsőrész kiemelőkonzol

07 széria	Modul magasság	a	b	c
151003-001	kb. 2200 mm	2200 mm	747 mm	460 mm

Profi felsőrész kiemelőkonzol

Flex konzol	Modul magasság	a	b	c
151103-001	kb. 2200 mm	2200 mm	747 mm	460 mm

Kiemelőkonzolok és tartozékok

Lapos-tetős rendszerek

Tartozékok

A rendszerek összeállításakor a folytonos alsó sínrendszerre való rögzítőkészletre is tekintettel kell lenni.

159000-002	CompactVario 07-es rögzítőkészlet, alap A felső-kiemelőkonzol folytonos alapsínre való szereléséhez
129004-000	KlickTop keresztkötő-elem készlet M8 gyors-rögzítővel A szerelősínen lévő keresztmaszték megerősítéséhez

Szélterelő (projektfüggő)

Hátsó fal a kiemelt rendszerek szélterhelésének csökkentésére. Kérésre akár **Fekete** színben is kapható!

164160-180	Vario Alu szélterelő 160x1830 mm
164250-180	Vario Alu szélterelő 250x1830 mm
164500-180	Vario Alu szélterelő 500x1830 mm

164160-200	Vario Alu szélterelő 160x2030 mm
164250-200	Vario Alu szélterelő 250x2030 mm
164500-200	Vario Alu szélterelő 500x2030 mm

164160-220	Vario Alu szélterelő 160x2230 mm
164250-220	Vario Alu szélterelő 250x2230 mm
164500-220	Vario Alu szélterelő 500x2230 mm

159000-150	Huzattámaszték 1500 mm-es átlós merevítő készlet kb. 1,5 m hosszú
159000-200	Huzattámaszték 2000 mm-es átlós merevítő készlet kb. 2,0 m hosszú
159000-250	Huzattámaszték 2500 mm-es átlós merevítő készlet kb. 2,5 m hosszú
159000-300	Huzattámaszték 3000 mm-es átlós merevítő készlet kb. 3,0 m hosszú
159000-400	Huzattámaszték 4000 mm-es átlós merevítő készlet kb. 4,0 m hosszú

Önfúró csavarkészlettel

Kiemelőkonzol-tartozékok

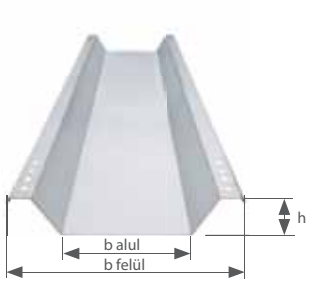

SolTub (Alukád-rendszer
söder nehezítékhez)
Sóderkád: 2,2 m standard hosszúság

	b alul	b felül	h
SolTub S	227 mm	428 mm	77 mm
SolTub L	332 mm	588 mm	130 mm

161001-000 SolTub S sóderkád
36 kg per méter, 2,2 m (kis méretű)

161002-000 SolTub L sóderkád
92 kg per méter, 2,2 m (nagy méretű)

161001-001 SolTub S záróborítás

161002-001 SolTub L záróborítás

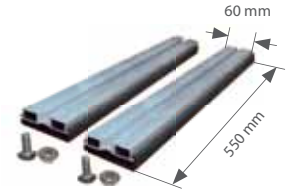

159000-007 Betonblokk, Alu nehezítő készlet
Beton közkövekkel vagy hasonlóakkal való nehezíték
Páronként 2x csavarmenettel

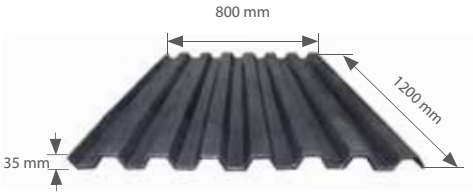

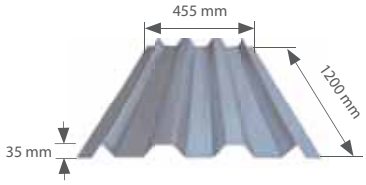

160001-000 SolRack műanyagkád készlet
Minden kiemelőtípushoz illeszkedik, sóderrel vagy
betonelemmel való nehezítékként
Csavarmenetes rögzítéshez
Anyagerősség: 8 mm
Felület: 0,96 m²

160002-001 SolRack Alu (1 lemez)
Anyagvastagság: 1 mm
Felület: 0,55 m²

SolRack Alu tartozékok

(Lemezenként kettő darab rendelhető!)

943610-025 M10x25 hatszögletű csavar DIN933 A2 GMB

943922-010 M10 méretű csavaralátét DIN9021 A2

943912-010 M10 önzáró csavaranya záró fogazattal DIN6923 A4

Kiemelőkonzolok és tartozékok

Lapos-tetős rendszerek

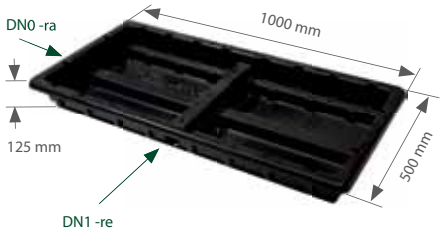

162001-000 Sol Cube készlet
Minden kiemelőtípushoz illeszkedik,
sóderrel vagy betonelemmel való nehezítékként
Csavarmenetes rögzítéshez

162001-001 Sol Cube (tartozék nélkül)

Speciális kiemelőkonzol

Homlokzati kiemelőkonzol 15, 20, 25 méretben [...5°-léptékkel],70, 75 fok
A támasztékszög kiválasztásakor (a szög) a vízszintestől való eltérés szögét adja meg (lásd ábra) - Alu, csavarozott

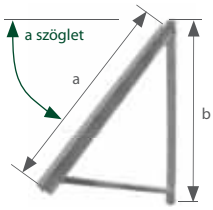

Homlokzati kiemelőkonzol				
		Modul magasság	a	b
156001-100	Light 10	kb. 0,8-1,0 m	820 mm	840 mm
156001-130	Light 13	kb. 1,0-1,3 m	1050 mm	1050 mm
156001-160	Light 16	kb. 1,3-1,6 m	1285 mm	1260 mm
156002-160	Profi 16	kb. 1,3-1,6 m	1285 mm	1260 mm

Zöldtető támaszték a modulra 1,6 m-ig 15, 20, 25, 30°fokban
A kívánt lejtést adja meg!
Alu, csavarozott;
kb. 0,4 m talajmentesség
Modulszög hossza: kb. 1,5 m
illeszkedő tartozék: lásd Profi támasztékok

152001-000 Zöldtető támaszték a modulra 1,6 m-ig

154001-000 Zöldtető támaszték CompactVario készlethez (szerelvénymenettel)

153001-000 Lapostető vagy talajtámaszték VarioTop (10-től 60° fokig)
Választható támaszték nyári és téli beállításhoz!
10%-os éves többlethozam év elején és ősszel történő külön beállítással!

AluGrid (projektfüggő)

Anyag- és szerszám optimalizált rendszer, meghatározott sorrendbe állított modulokkal és kb. 15° illetve alternatívaként 10°fokban rögzített magasságú szöggel a síktetők minimális terheltsége megteremthető.
➲ **AluGrid tájékoztató** (alkatrész áttekintővel)

AluLight készlet

Egyszerű 12-fokos lejtési magasság a lapostetőre. Csak standard modul rögzítéssel lehetséges. Betonkeretkövekkel nehezíthető.

AluLight készlet		
	Modul szélességre	Modul hosszra
165004-001	790-890 mm	1200-1599 mm
165004-002	890-990 mm	1200-1599 mm
165004-003	990-1090 mm	1200-1599 mm
165001-001	790-890 mm	1600-2000 mm
165001-002	890-990 mm	1600-2000 mm
165001-003	990-1090 mm	1600-2000 mm

AluLight kerettartó

AluLight csak 330 mm-re a keretterületen.

AluLight kerettartó		
	Modul szélességre	Modul hosszra
165003-001	790-890 mm	1200-2000 mm
165003-002	890-990 mm	1200-2000 mm
165003-003	990-1090 mm	1200-2000 mm

AluLight szélvédő

AluLight-hoz illeszkedő szélvédelem

AluLight szélvédő		
	Modul szélességre	Modul hosszra
169001-001	790-890 mm	1200-1599 mm
169001-002	890-990 mm	1200-1599 mm
169001-003	990-1090 mm	1200-1599 mm
169001-004	790-890 mm	1600-2000 mm
169001-005	890-990 mm	1600-2000 mm
169001-006	990-1090 mm	1600-2000 mm

169003-001 AluLight TF 600x1200 készlet
600x1200 mm-es réteges lemez
elrendezéssel: horizontális 2 modul

169004-001 1m x 10m, 6mm építési védőszőnyeg
Alufedéssel

SPECIÁLIS MODULPROFILOK

Termékek:

DN profilcsalád

DN profilcsalád

Speciális modulprofilok

Okostelejonjával szkennelje be a QR kódot a terméktípusonkénti információkért

Szállítható hosszak

m	inch
6	236
és méretre szabás	

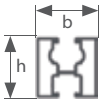

DN profilcsalád áttekintő

Dupla hornyolt profilok különböző áthidalási távolságokra folytonos vagy keresztsínezésre. CompactVario, CompactGrid
Optimális kötésben KlickIn bepattintós rendszerrel

Fekete eloxált kivitelben is megrendelésre!

DN0 modultartó profil

Mechanikus kötés:
Felül: Klickhorony M10
Alul: M10 csavarcsatorna

Szélesség	Magasság
40 mm	40 mm

123001-001 Méretre vágott

123001-006 6 m

DN1 modultartó profil

Mechanikus kötés:
Felül: Klickhorony M10
Alul: M10 csavarcsatorna

Szélesség	Magasság
40 mm	80 mm

123002-001 Méretre vágott

123002-006 6 m

DN2,5 modultartó profil

Mechanikus kötés:
Felül: Klickhorony M10
Alul: M10 csavarcsatorna

Szélesség	Magasság
50 mm	110 mm

123004-001 Méretre vágott

123004-006 6 m

DN3 modultartó profil

Mechanikus kötés:
Felül: Klickhorony M10
Alul: M10 csavarcsatorna

Szélesség	Magasság
80 mm	120 mm

123005-001 Méretre vágott

123005-006 6 m

DN profilcsalád tartozékok

129025-000 Profiltoldó-elem DN0 DN1 készlet
Csavart és csavaranyát tartalmaz

129006-000 Einschub Profiltoldó-elem DN1 készlet
Rögzítőcsavart tartalmaz

129029-000 Einschub Profiltoldó-elem DN2,5 készlet
Rögzítőcsavart tartalmaz

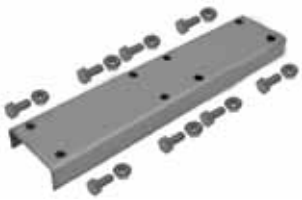

129030-000 Profil Profiltoldó-elem DN3 készlet
Csavart és csavaranyát tartalmaz

129023-000 Dübelbilincs DN0/Solo05
Egyéb felhasználásra

129024-000 Dübelbilincs DN1
Egyéb felhasználásra

DN profilcsalád

Speciális modulprofilok

129004-001 KlickTop keresztkötő-elem gyors-rögzítővel M10

Csavar, tartóbetét és négyszögletű csavaranya M10 Klicknuthoz DN0 és DN1-hez illik

➲ Termékleírás GridNorm

129010-001 KlickIn egy pattintós építőelem M10 csavaranyára

Négyszögletű csavaranya egyszerű behelyezésére
M10 KlickIn-horony tetszőleges helyre

129012-010 Proklip2000-B Kabelklip kerek csatorna M10

Kerek alakú, M10 csavarcsatornába való belehelyezésre
A kábelvezetés optimalizálásához

129065-010 Proklip-Multi 10

Téglalap alakú, M10 csavarcsatornába való belehelyezésre
A kábelvezetés optimalizálásához

Alkalmazási terület

Minden Schletter-Profil csoport egymásközt ferde-, lapos tetős és szabadtéri területen alkalmazva illetve speciális rendszerekkel együttesen is kombinálható. Válasszon a speciális alkalmazási területek közül figyelembe véve a alapanyagigények minimalizálását.

Műszaki adatok

Anyag	Csavar: 1.4301 nemesacél; Profil: EN AW 6063 T66 / AlMgSi0,7 Lemez-építési részek: 1.4301 nemesacél
Statika	Statikai számítások megfelelnek az aktuális országspecifikus normáknak (DIN1055 és EC1 szabványok Németországban). Statisztikai melléklet a szükséges rögzítőpontok számának meghatározásához, statikai számításokra alapozva. Ügyeljen minden esetben a statikai útmutatókra! Az általános statikai tájékoztatás nem tartalmazza a tetők tartószerkezetésben tartóerejére vonatkozó nyilvántartásokat!

A rendszerek árát kényelmesen és gyorsan kiszámolhatja Schletter Autokalkulátorral További információk: www.schletter.eu

Jegyzetek

FÖLDRE TELEPÍTETT RENDSZEREK

FS, PvMax3, Park@Sol, IsoTop rendszer

Földre telepített rendszerek

Földre telepített rendszerek
FS, PvMax3, Park@Sol, IsoTop rendszer

Földre telepített rendszerek esetén kiszámítjuk és leggyártjuk az Ön számára szükséges elemeket.
Szívesen fogadjuk megkeresését!

SystemFS, PvMax3 - szabadtéri felületek

FS Földre telepített rendszerek egyedileg a területnek megfelelően tervezzük meg. Az FS rendszer keretes modultechnológiája mellett a betonalapozású PvMax3 rendszerrel is a rendelkezésére állunk.

➲ FS/PvMax3 termék/szerelési tájékoztató

FS rendszer

PvMax3

Carports - Park@Sol

A napelemes carportok kitűnő megoldást jelentenek nagy parkoló felületek árnyékolására miközben magas hozamot garantálnak az optimális dőlésszög és szellőzés miatt.

➲ Park@Sol termékútmutató

Park@Sol

IsoTop - Ipari fóliatetőkhöz

Az ipari fóliatetők általában nagyon nagy rácstávolsággal rendelkező tartó-szerkezetek. IsoTop rendszer projektfüggő megoldásai 10,0 méteres támaszt-ék szélességet is lehetővé tesznek, amely egyben nem igényel a tetőfedés-hez kapcsolódó külön megterhelést.

➲ IsoTop termékútmutató

IsoTop

CSAVAROK ÉS TARTOZÉKOK

Csavarok és tartozékok

Hatlapfejű csavar, VA

943608-025 M8x25
943610-020 M10x20
943610-025 M10x25
943610-030 M10x30
943610-035 M10x35
943610-100 M10x100

Négyszögfejű csavar, VA

943410-025 M10x25

Kapupánt csavar, VA

943510-020 M10x20
943510-025 M10x25

Önzáró csavaranya zárfogazattal integrálva Forgásbiztosíték a karimában, VA

943912-008 M8
943912-010 M10
943912-012 M12

Hatlapfejű csavaranya, VA

943916-008	M8
943916-010	M10
943916-012	M12

Alátét, VA

943921-008	M8
943921-010	M10
943921-012	M12

Nagy alátét, VA

943922-008	M8
943922-010	M10
943922-012	M12

Belső kulcsnyílású hatszögletű imbuszcsavar

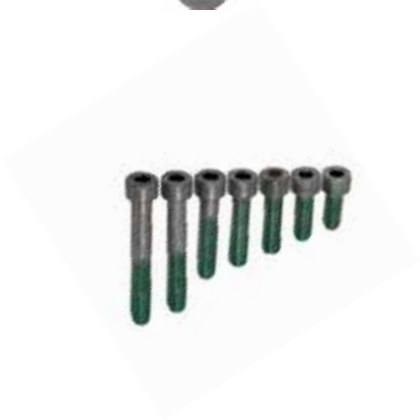

943308-120	M8x20 fejen belüli furattal
943308-125	M8x25 fejen belüli furattal
943308-130	M8x30 fejen belüli furattal
943308-135	M8x35 fejen belüli furattal
943308-040	M8x40
943308-055	M8x55
943308-060	M8x60

943000-034	SecuFix lopásvédelem M8 belső kulcsnyílású hatszögletű csavarra
182003-000	SecuFix acélgolyó TORX-ra T40 5,00 mm (Rapid) Ezáltal a csavarhely könnyedén befedhető!
182001-000	SecuFix beütőszerszám lopásvédelemre
182001-001	SecuFix beütőszerszám TORX-hoz 5 mm
182002-000	SecuFix2 lopásvédelmi rendszer a jobb védelemhez, készlet

Csavarok és tartozékok

943914-008	M8 négyszögletű csavaranya, V4A Illik minden Schletter-rendszerprofilhoz, kombinálható Klicknuttal és egypattintós építőelemekkel
943914-010	M10 négyszögletű csavaranya, V4A
943914-108	Egyéb négyszögletű csavaranya M8, V4A (M10 formához hasonló) Illik minden Schletter-rendszerhez, kombinálható M10 klicknut és egy pattintós építőelem

Önzáródó csavaranya, V4A

943911-008	M8
943911-010	M10
943911-012	M12

Rögzítő alátét, VA

943931-008	M8
943931-010	M10
943931-108	extra keskeny M8

Önmetsző menetes csavar

2 mm-es, acél

943765-050	6,5x50
943765-075	6,5x75
943765-100	6,5x100
943765-125	6,5x125
943765-150	6,5x150
943765-200	6,5x200

1,5 mm-es, acél

943718-064	8x64
943718-100	8x100
943718-125	8x125 - kérésre
943718-150	8x150
943718-200	8x125 - kérésre

Fúrócsavar tömítéssel

943706-025 6,0x25 önfúródó JT3-2 A2 (Pl. szélvédő)
943755-925 5,5x25 önfúródó JT3-6 A2 (Pl. szélvédő)
943000-360 6,0x25 önfúródó A2
943000-700 JF3-2- 5,5x25 E16 A2

EPDM-Gumibetét 3 mm öntapadó, 10 méteres tekercs, UV-álló

Pl. trapézlemezbilincshez és réteges lemezmodulhoz

973000-013 25 mm széles
973000-014 48 mm széles
973000-015 80 mm széles

Facsavar

Nem deszkázott tetőkre legalább 80 mm-es, deszkázott és lécvázas tetőkhöz legalább 120 mm-es méretben!

Facsavar VA

943108-080 8x80
943108-100 8x100
943108-120 8x120
943108-150 8x150
943108-200 8x200

Horganyzott facsavar

942108-080 8x80
942108-100 8x100
942108-120 8x120
942108-150 8x150
942108-200 8x200

Csavarok és tartozékok

Tányérfejes facsavar VA 1.4301

943208-080	8x80
943208-100	8x100
943208-120	8x120
943208-160	8x160
943208-200	8x200
943208-240	8x240
943208-260	8x260
943208-300	8x300
943208-340	8x340
943208-360	8x360
943208-400	8x400

Horganyzott tányérfejes facsavar

942208-080	8x80
942208-100	8x100
942208-120	8x120
942208-160	8x160
942208-200	8x200
942208-240	8x240
942208-260	8x260
942208-300	8x300
942208-340	8x340
942208-360	8x360
942208-400	8x400

195000-002	Bit TORX-ra T40 Tányérfejes facsavarhoz, Rapid^{2+}-höz illeszkedő és újabb rendszerekhez
990000-211	M8x25 fejen belüli furattal TORX T40-Bit-hez illik, hossza: 200 mm
195000-001	SW15 Bilincskulcs M10-es karimás csavaranyához illik
195000-018	17mm-es koronafúró
195000-019	21mm-es koronafúró
195000-017	Schletter szerszámkészlet ➲ Schletter szerszámkészlet terméktájékoztató

182019-001	PvSpin PV-modulok gyors és kíméletes felülettisztítására ➲ PvSpin tájékoztató

Tájékoztatók

Mindig aktuális kiadásban!

I400001GB	Szerelés és megtervezés
I400079DE	Rendszerstatikai- alapkivitel ferdetetőre
I400080DE	Rendszerstatikai- alapkivitel síktetőre
	Rendszerstatikai- teljes körű kivitel minden berendezésre (díj ellenében)

I113001DE	Schletter Autokalkulátor segédprogram Aktuális árlistával, öt nyelven
	Árnyékolás kiszámoló segédprogram Síktetőre

I400116MS	Info-CD dokumentumokkal és termékképekkel Kérésre

Kiállító állványok

I400276GB	„Alu keretes“ Kb. 1x2 m, feltekerhető
I400084GB	„Döntött lejtésű“ Kb. 1x2 m, feltekerhető
I400082GB	„Szabadtéri“ Kb. 1x2 m, feltekerhető
I400116GB	„IsoTop“ Kb. 1x2 m, feltekerhető
I400114GB	„Park@Sol“ Kb. 1x2 m, feltekerhető
I400083GB	„Ferdetetős“ Kb. 1x2 m, feltekerhető

Mintabőrönd

Mindig aktuális rendszerekre!

195000-004	Mintabőrönd A Schletter-szerelési rendszer lényeges termékmintáit tartalmazza

Modul állvány

Fém és fatartós modulállvány a modulok rögzítőelemeivel együtt
Modultípusonként rendelés lehetséges!

195000-007	1 modulos fa modulállvány
195000-008	1 modulos alumínium modulállvány

Jegyzetek

2013-as újdonságok

Újragondolt építési rendszerek

Széleskörű választék

Az egyedi követelményeknek való megfelelés érdekében, választékunkat folyamatosan javítjuk és fejlesztjük. A cserépformákra való jobb terhelhetőség, illeszkedés és optimális szerelésre való törekvés lényeges szerepet tölt be a továbbfejlesztési munkánkon belül.

Alu-cserép

A masszív és egyben gyorsan és egyszerűen szerelhető Alu-cserép pótlórész egyre könnyebben elérhető a szokványos tetőcserépfajták között.

Az újonnan tervezett rendszerkapcsok elérhetők függőleges és vízszintes sínelrendezésben is.

Rapid keresztkötés

Egyszerű és kényelmes felszerelés - a Klick-top-keresztcsatlakozónak köszönhetően gyorsan é kényelmesen rögzíthető. A Schletter rendszerét folyamatosan fejleszti tovább. Ennek eredménye a Rapid keresztcsatlakozó. Az elődjeihez hasonlóan minden Schletter-sín felülről beillesztheto, ehhez klickhorony áll rendelkezése.

Míg a Klick-Top megoldás három összetevőt tartalmaz, addig a jövőbeli alkatrész egy elemből tevődik össze.

A Rapid keresztcsatlakozót csak nagyobb rendelésszám esetén szállítjuk.

Radid 2L készlet

Speciális tetőrendszereknél, amelyek elsősorban a Benelux-országokban találhatóak, a fából készült szelemen és szarufa gyakran alkalmazott tetőfelépítmények nem használhatók. Ehelyett merőlegesen kitartott szigetelt öntartó tetőszerkezetek és külön kialakított tetőkötések alkalmazandóak. Ezek az elemek gyakran vastagfalú szigetelésből állnak, amelyeket az oldalukon széles deszkával zárnak le. Ezeknél a tetőszerkezetek-nél a hagyományos tetőtervezési módon a tetőhorog nem használható, így azok a keskeny tetődeszkára nem erősíthetőek rá. Tetőhorgok használata, amelyek csupán a cserépre illetve lécre rögzülnek, nem jelentenek alternatívát, nem megengedettek, a tetőcserép terhelést megbonthatják. Az új Radid 2L készlet megoldást jelent erre a problémára, mivel az erőhatást a megfelelő szerelőkészlet az öntartós fadeszkákba vezeti át.

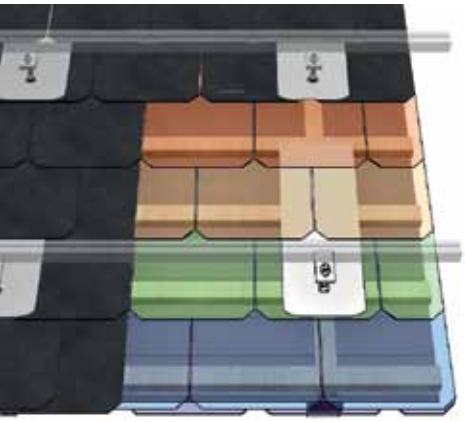

SlatePlan

A SlatePlan rendszert zsindelytetőkhöz fejlesztettük, így például bitumen, szálcement vagy pala fedéshez. A kötést a bevált tőcsavarozási rendszerünk biztosítja. A SlatePlan beköthető a meglévő zsindelyfedésbe, így a tőcsavarok átnyúlása a tetőszerkezetbe kivitelezhető. Az oldalt használt tömítés megakadályozza a víz átnyomódásokon való keresztüljutását. A SlatePlan és tőcsavarokkal együtt a fa tetőszerkezetre szorosan rögzítésre kerül. Következésképpen alacsonyabb szerelési költségszintet érünk el optimálisabb tömítési eredménnyel.

Schletter GmbH
Alustraße 1
83527 Kirchdorf / Haag i. OB,
GERMANY

www.schletter.eu

Értékesítési szolgálat
Tel.: +49 8072 9191 – 480
Fax: +49 8072 9191 – 9480
Mail: vertriebsinnendienst@schletter.de

Műszaki tanácsadás és segítség nyújtás
Tel.: +49 8072 9191 – 201
Fax: +49 8072 9191 – 9201
Mail: anfragen@schletter.de

Ajánlat adás
Tel.: +49 8072 9191 – 205
Fax: +49 8072 9191 – 9205
Mail: bestellung@schletter.de

Szállítmányozás
Tel.: +49 8072 9191 – 207
Fax: +49 8072 9191 – 9207
Mail: service@schletter.de

Képzési tájékoztatás
Tel.: +49 8072 9191 – 209
Fax: +49 8072 9191 – 9209
Mail: seminar@schletter.de

A berendezés tervezésre vonatkozó széleskörű és átfogó tanácsadásért, logisztikai és ajánlatkidolgozási kérdések megválaszolására munkatársaink munkanapokon 7:00 órától 17:00 óráig állnak rendelkezésükre.

A Schletter-App-hoz szkennelje be az okos telefonjával a QR-kódot, a kapcsolati információk összegyűjtéséhez.

SCHLETTER

© Schletter GmbH, 2013, I400003HU, V14